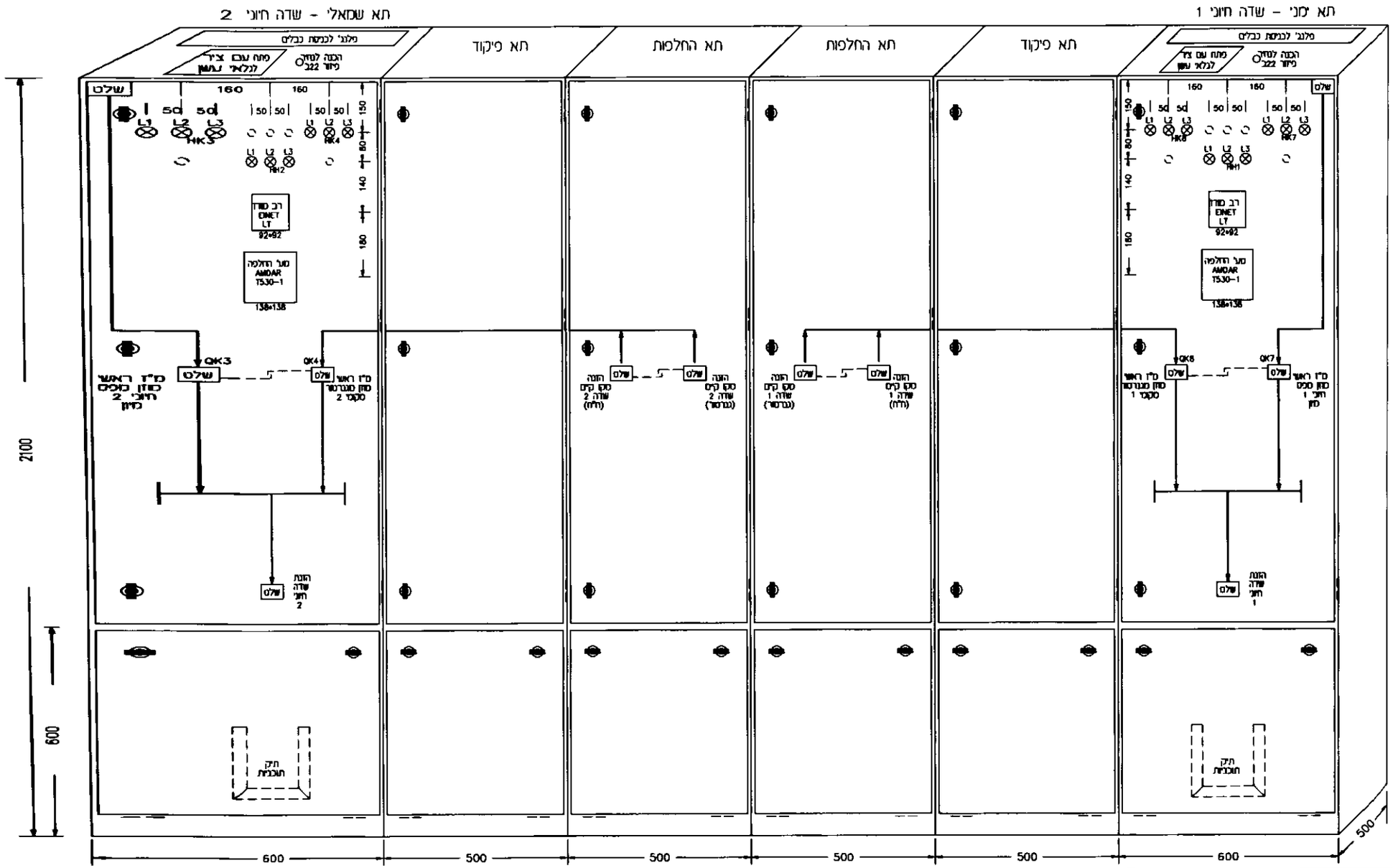

מבנה הלוח - חזית חיצונית

הערות:
1. מבנה הלוח כמו .
2. המידות בס"מ.
3. צבע שלטים בלוח :
* לוגו - הזנה מס חיוני
* טולל - הזנה מס בלתי חיוני

			5											
			4											
	15-01-08	עדכון שלוט וכניסות לבקר	3											
	19-11-07	עדכון לאחר בדיקת לוח	2											
	15-10-07	עדכון הערות מתכנן	1											
שרטט	תאריך	תאור השינוי	מס.											

שרות וביצוע עבודות חשמל רשל, תעשיה פיקוד וכבר
מסגריה אלומינה: רח' המלאכה 6 טל' 04-6791536 מקס. 04-6723147

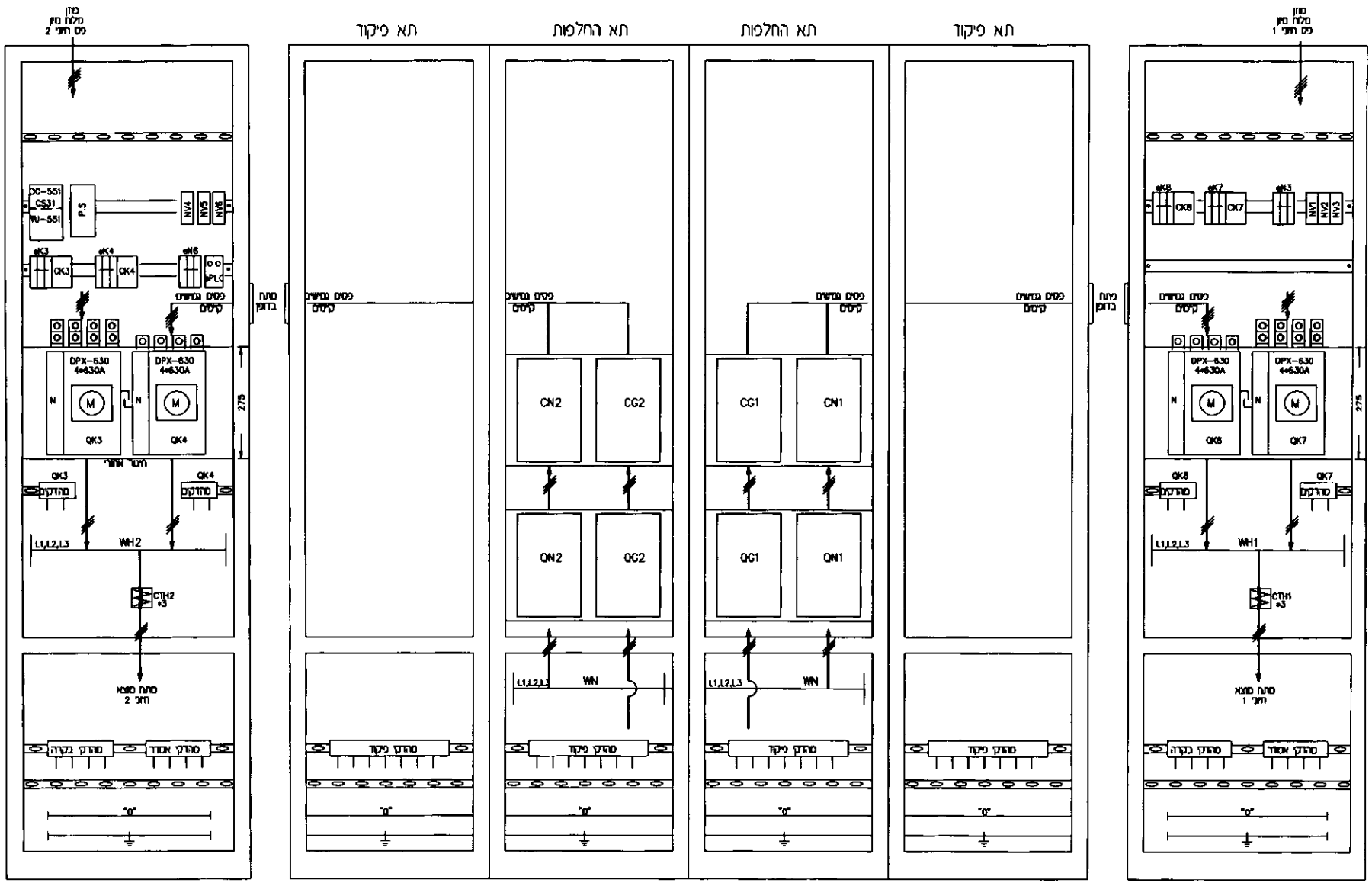

מבנה הלוח – חזית פנימית

15-01-08			
מס. עבודה 3123-2	גליון 2	סרטוט 10	
לקוח: ביה"ח דן-בבני גנרטורים שלחצי 1,2			

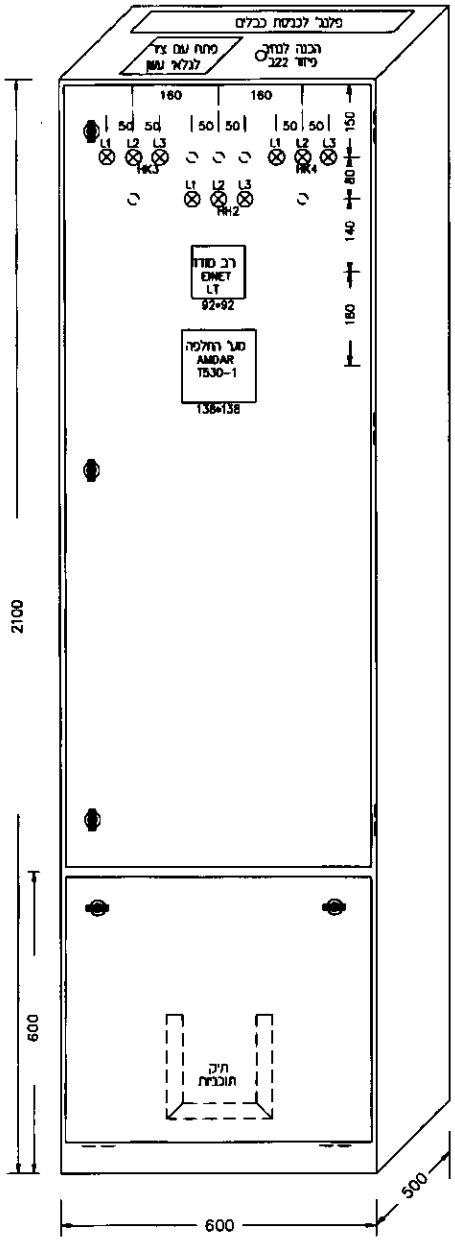

מבנה הלוח – חזית חיצונית

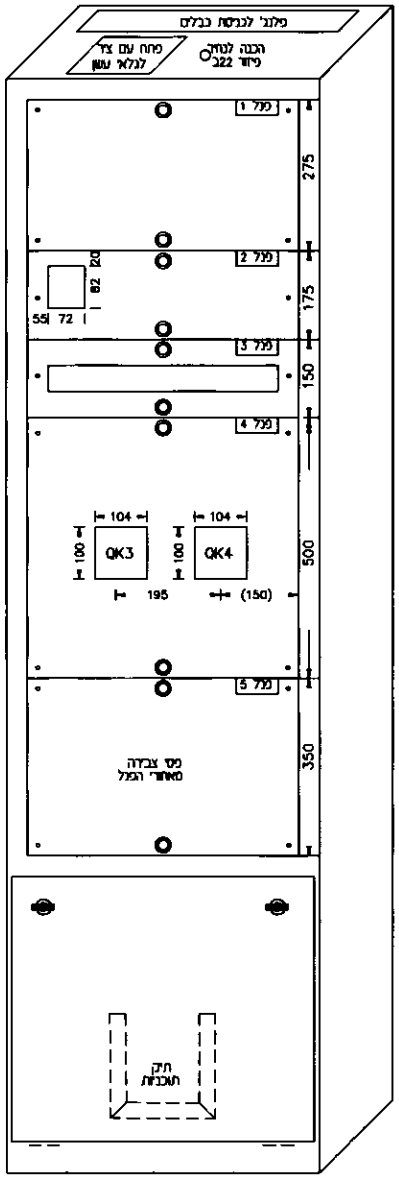

מבנה הלוח – חזית פנימית
עם פנלים

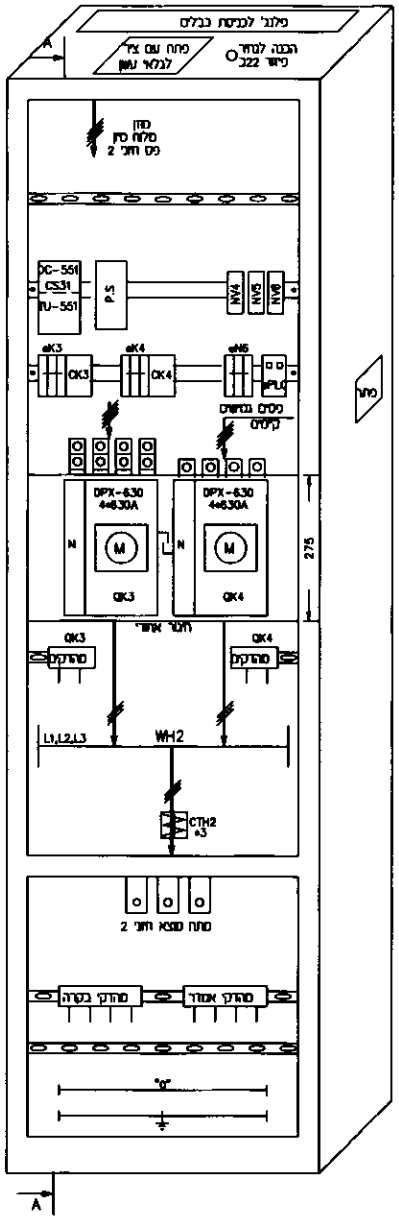

מבנה הלוח – חזית פנימית

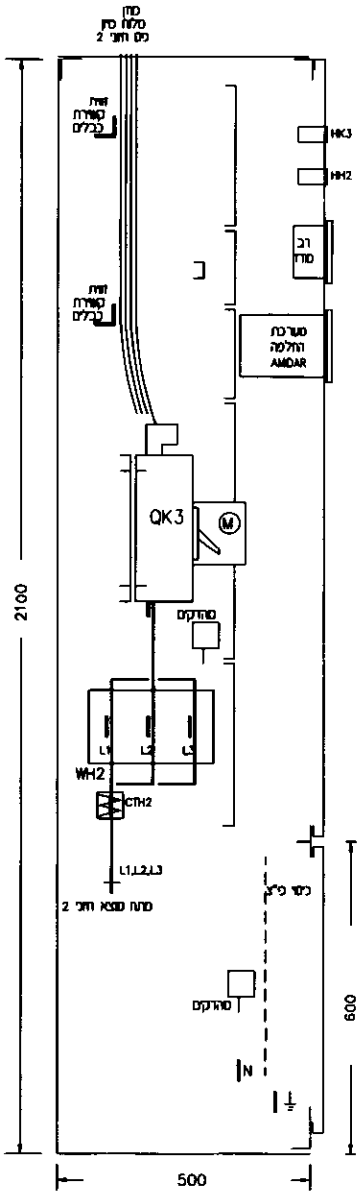

חתך צד A–A

15-01-08			
מס. עבודה 3123-2	גליון 3	סתור 10	
לקוח: בזה"ח זיו-גיבו גנרטורים ש.חוט' 1,2			

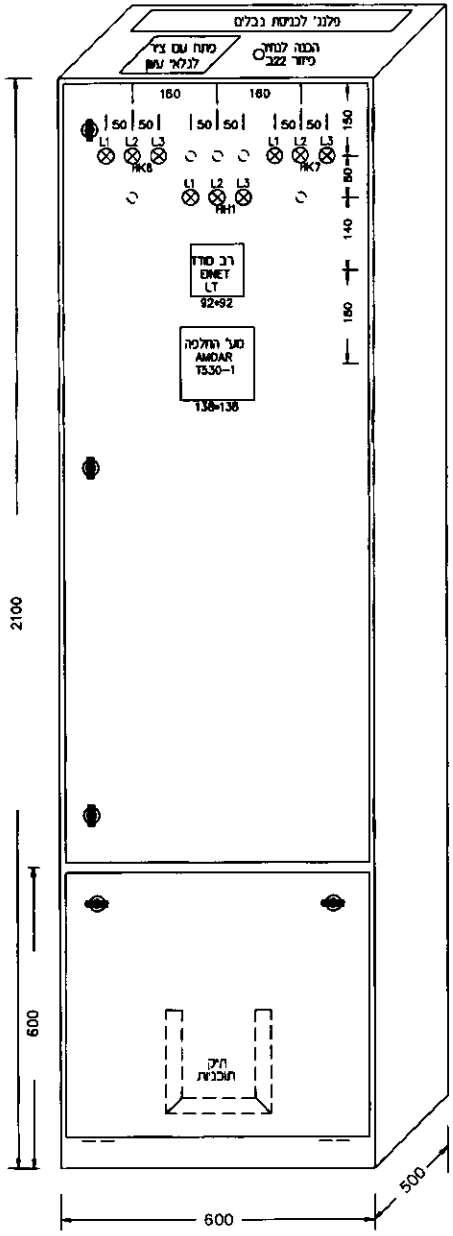

סכנה הלוח – חזית חיצונית

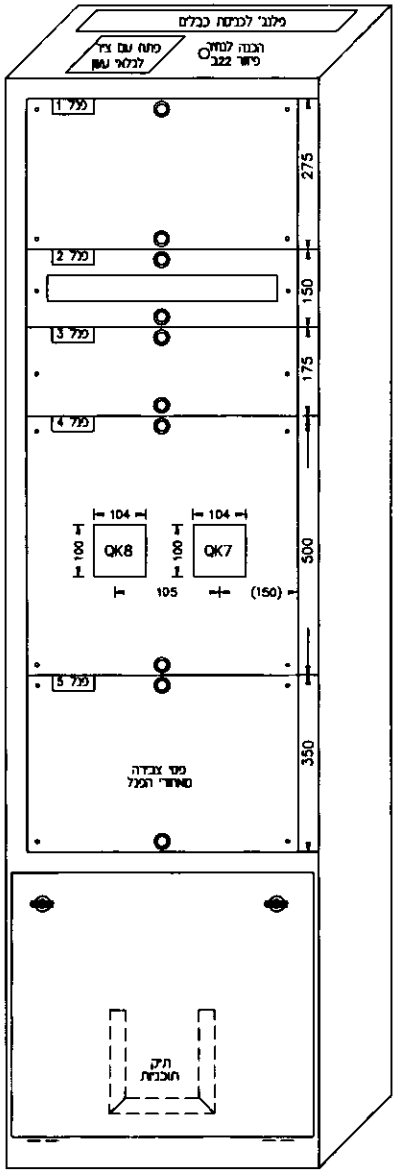

סכנה הלוח – חזית פנימית
עם פנלים

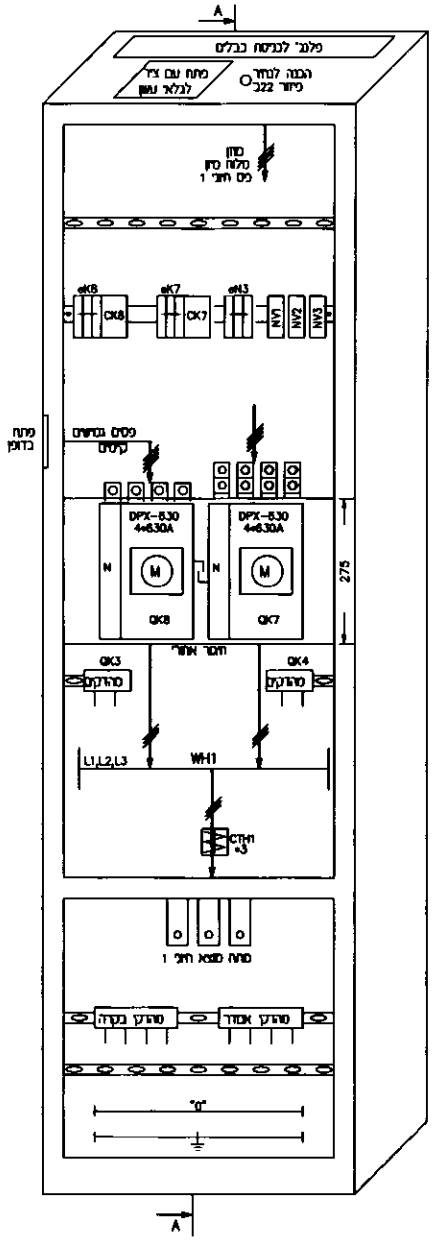

סכנה הלוח – חזית פנימית

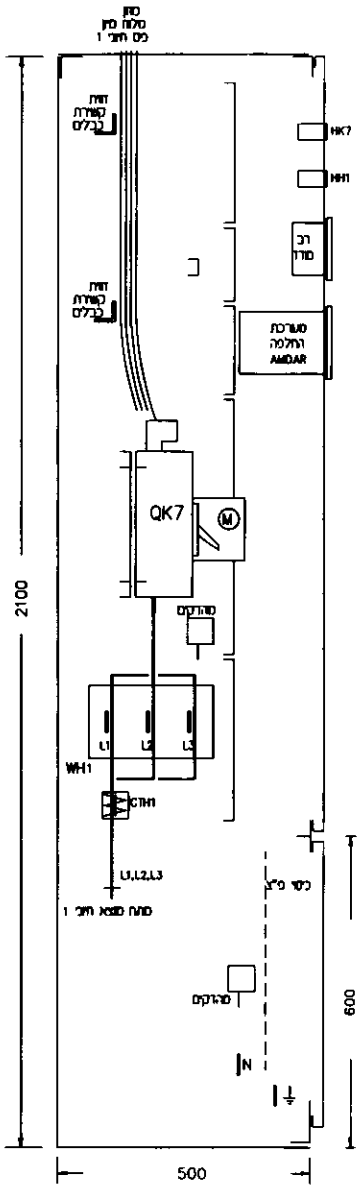

חתך צד A–A

19-11-07

מס. עבודה 3123-2	גליון 4	סה"כ 10

לקוח: ביה"ח זיו-גיבוי גנרטורים ש.חיצוני 1,2

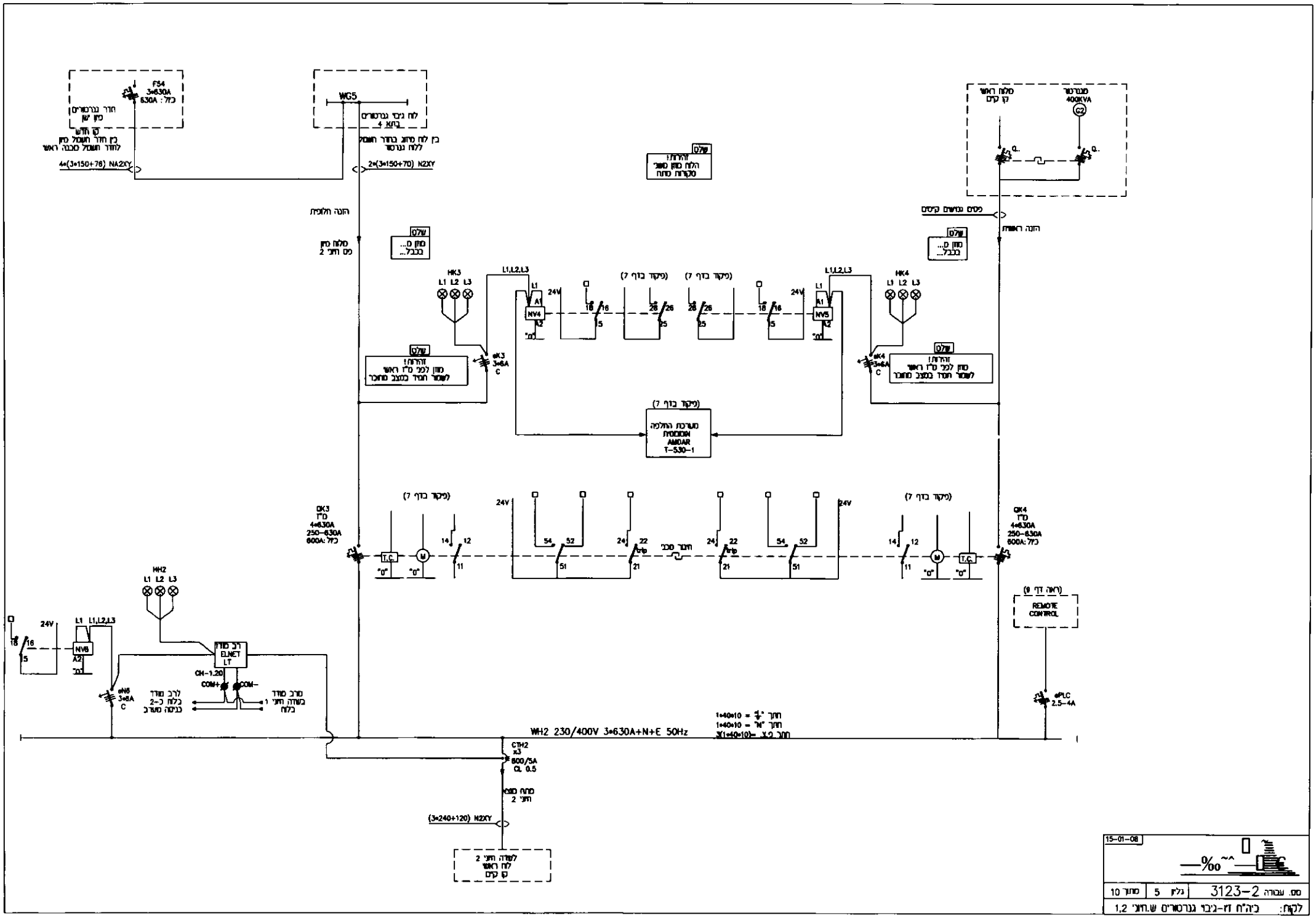
F54
3*630A
630A :כלל
חדר גנרטורים
מתח נמוך
קו חדש
בין חדר המטבח מתח
לחדר המטבח מכבה ראשי
4*(3*150+76) NA2XY
WG5
לוח גיבוי גנרטורים
בקומת 4
בין לוח מיתוג בחדר המטבח
ללוח גנרטור
2*(3*150+70) N2XY
מגנרטור
400KVA
G2
לוח ראשי
קו קיים
Q.
פסים מנשים קיסים
הזנה ראשית
הזנה חלופית
מלוח מתח
פס חיצי 2
שלט
מתח D...
בכבל...
HK3
HK4
L1 L2 L3
L1,L2,L3
24V
NV4
NV5
A1
A2
"0"
(פיקוד בדף 7)
מערכת החלפה
AMODAR
T-530-1
QK3
מ"ז
4*630A
250-630A
600A :כלל
QK4
T.C.
M
חיבור מכני
HH2
NV6
רכב מודד
EL.NET
LT
CH-1.20
COM+
COM-
מרכב מודד
בעזרה חיצי
בלוח
לרכב מודד
בלוח כ-2
בגיבוי מערב
(ראה דף 8)
REMOTE
CONTROL
eNS
3*6A
C
eK3
eK4
ePLC
2.5-4A
WH2 230/400V 3*630A+N+E 50Hz
CTH2
x3
800/5A
CL 0.5
מתח מנמוך
חיצי 2
(3*240+120) N2XY
לעזרה חיצי 2
לוח ראשי
קו קיים
15-01-08
מס. עבודה 3123-2
גליון 5
סרטוט 10
לקוח: ביה"ח זיו-גיבוי גנרטורים ש.חיצי 1,2

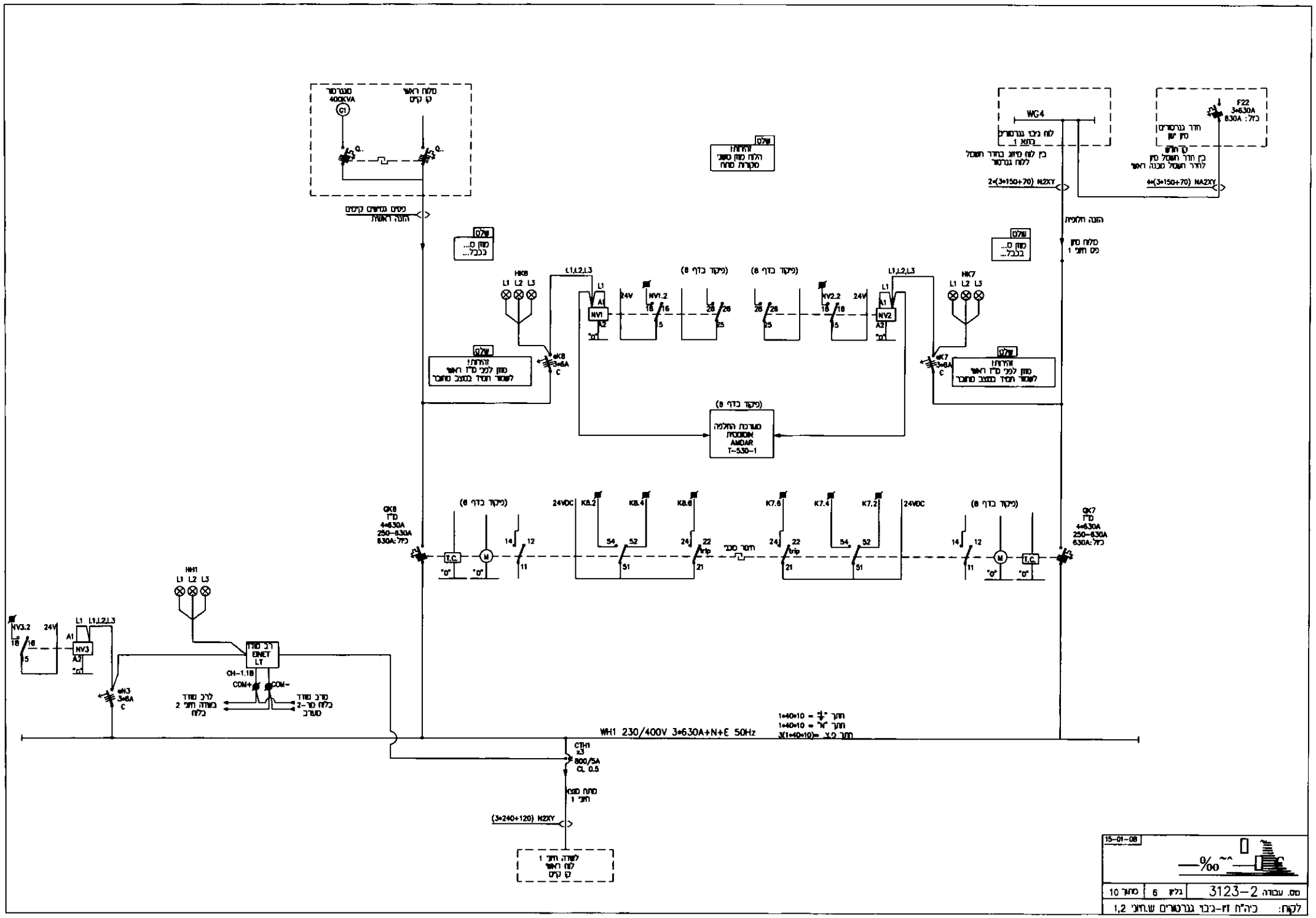
G1
WG4
F22
3*630A
630A :כול
2*(3*150+70) N2XY
4*(3*150+70) NA2XY
HK8
HK7
NV1
NV2
NV3
QK8
QK7
T.C.
M
24VDC
WH1 230/400V 3*630A+N+E 50Hz
CTH1
800/5A
CL 0.5
(3*240+120) N2XY
15-01-08
מס. עבודה 3123-2
גליון 6
מתוך 10
לקוח: כיה"ח זיו-גיבוי גנרטורים שלב 1,2

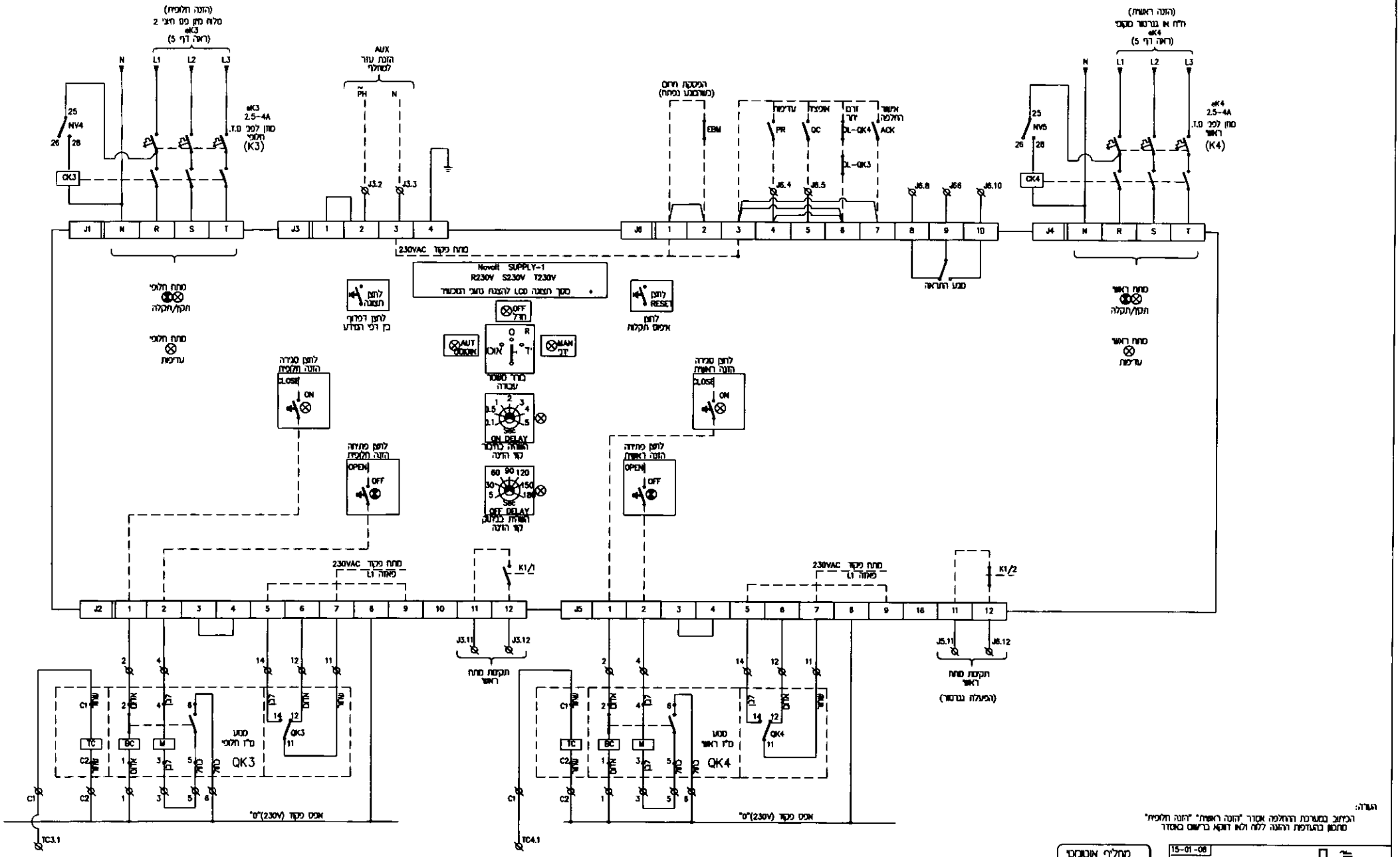

מחליף אוטומטי
הזנה ראשית-
הזנה חלופית
דגם AM530
"אמדר"

הערה:
הכיוון בסערכת ההחלפה אמדר "הזנה ראשית" "הזנה חלופית"
מתבצע בהעדפת ההזנה ללוח ולא הוקא בדיוק באמדר

15-01-08

מס. עבודה 3123-2	גליון 7	סתור 10
לקוח:	ביה"ח זיו-ניבוי גנרטורים ש.חוכ' 1,2	

מערכת החלפת הזנות אוטומטית

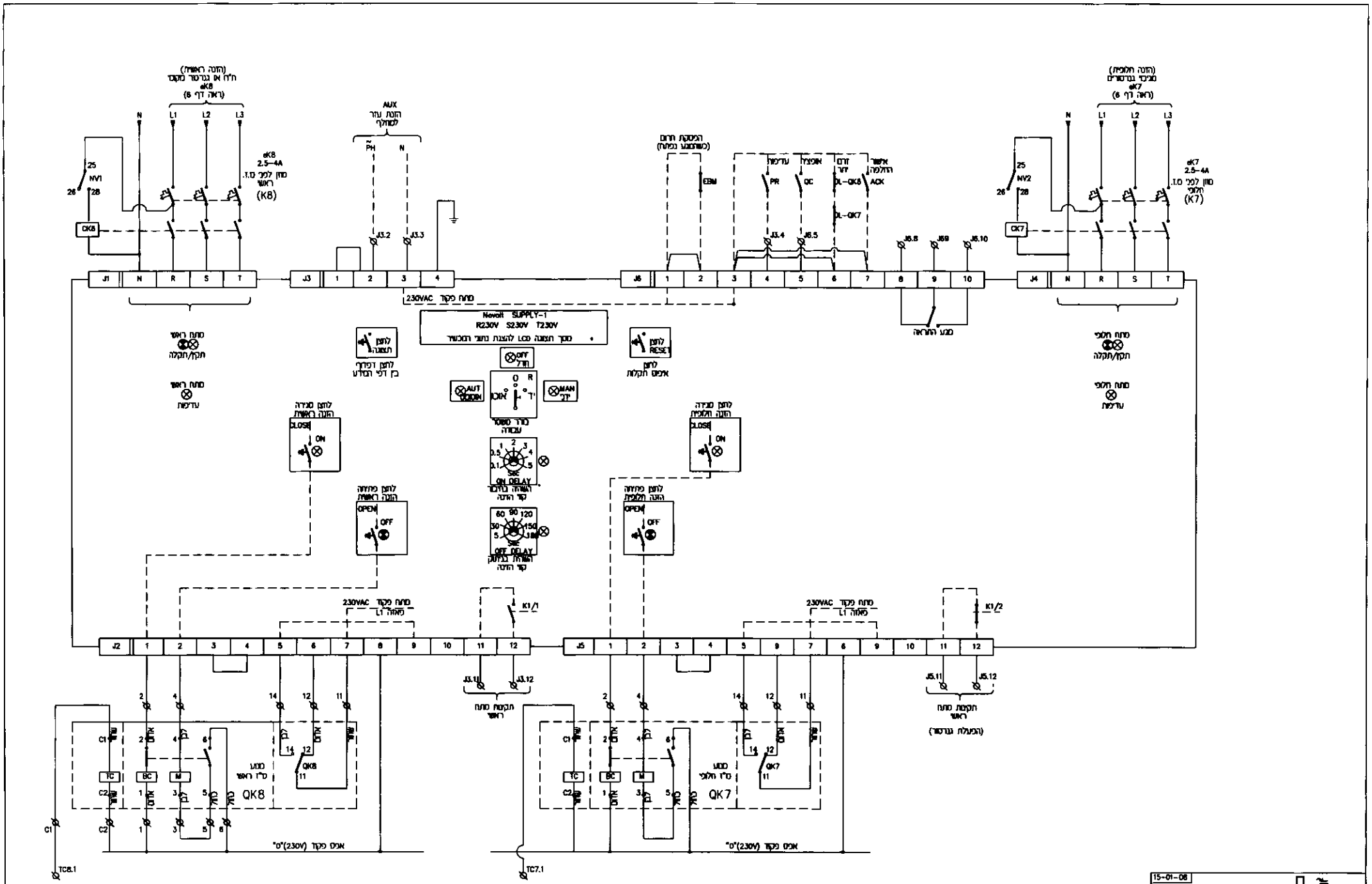

מערכת החלפת הזנות אוטומטית

מחלף אוטומטי
הזנה ראשית-
הזנה חלופית
דגם AM530
"אסדר"

15-01-08

מס. עבודה 3123-2	גליון 8	מתוך 10	
לקוח: ביה"ח זיו-ביטי גנרטורים ש.חוצי 1,2			

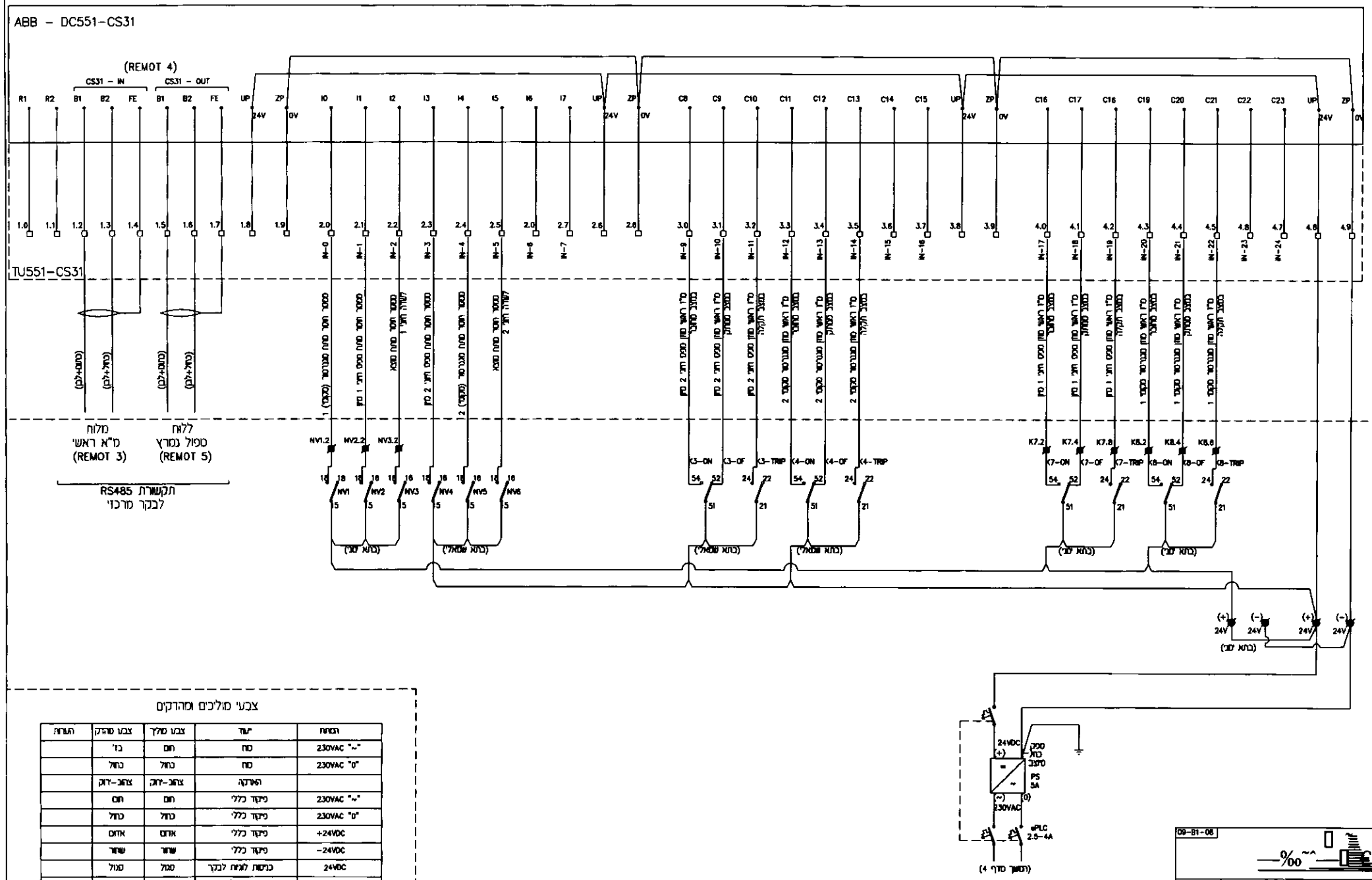

צבעי מוליכים ומהדקים

הפחות	"עוד	צבע מוליך	צבע מהדק	הערות
230VAC "~"	מזה	חום	בז'	
230VAC "0"	מזה	כחול	כחול	
	הארקה	צהוב-ירוק	צהוב-ירוק	
230VAC "~"	פיקוד כללי	חום	חום	
230VAC "0"	פיקוד כללי	כחול	כחול	
+24VDC	פיקוד כללי	אדום	אדום	
-24VDC	פיקוד כללי	שחור	שחור	
24VDC	כניסות לוגיות לבקר	סגול	סגול	
24VDC	יציאות מספק/לוגיות מבקר	כתום	כתום	

09-01-08

מס. עבודה 3123-2 | גליון 9 | סה"כ 10

לקוח: ביה"ח זיו-ביבי גנרטורים ש.חוצי 1,2

תרשים מהדקים

תא ימני

(מתחת ס"ז ראשי QK7)

מהדק ס"ז מסוגע ראשי QK7

שחור	C1 (TC)	4Ø
שחור	C2 (TC) "0"	4Ø
אדום	1 1	4Ø
אדום	2	4Ø
לבן	3	4Ø
לבן	4	4Ø
כחול	5	4Ø
כחול	6	4Ø
שחור	11	4Ø
אדום	12	4Ø
לבן	14	4Ø
שחור	21	4Ø
אדום	22	4Ø
לבן	24	4Ø
שחור	51	4Ø
אדום	52	4Ø
לבן	54	4Ø

מהדק ספק מתח

+24VDC	4Ø
+24VDC	4Ø
-24VDC	4Ø

מהדק חוסר מתח לבקר

NV1.1	4Ø
NV1.2	4Ø
NV2.2	4Ø
NV3.2	4Ø

מהדק בקרת מצבי מפסקים לבקר

K7.1	4Ø
K7.2	4Ø
K7.4	4Ø
K7.6	4Ø

K8.1	4Ø
K8.2	4Ø
K8.4	4Ø
K8.9	4Ø

(מתחת ס"ז ראשי QK8)

מהדק ס"ז מסוגע ראשי QK8

שחור	C1 (TC)	4Ø
שחור	C2 (TC) "0"	4Ø
אדום	1	4Ø
אדום	2	4Ø
לבן	3	4Ø
לבן	4	4Ø
כחול	5	4Ø
כחול	6	4Ø
שחור	11	4Ø
אדום	12	4Ø
לבן	14	4Ø
שחור	21	4Ø
אדום	22	4Ø
לבן	24	4Ø
שחור	51	4Ø
אדום	52	4Ø
לבן	54	4Ø

מהדק מערכת התלקה אחוד

J2.11	4Ø
J2.12	4Ø
J3.2	4Ø
J3.3	4Ø
J5.11	4Ø
J5.12	4Ø
J6.4	4Ø
J6.5	4Ø
J6.8	4Ø
J6.9	4Ø
J6.10	4Ø
TC3.1	4Ø
TC4.1	4Ø

מהדק תקשורת רב סדר ELNET-LT

ELNET (COM+)	4Ø
ELNET (COM-)	4Ø

כבל פיקוד

כבל פיקוד

תא שמאלי

(מתחת ס"ז ראשי QK3)

מהדק ס"ז מסוגע ראשי QK3

שחור	TC	4Ø
שחור	TC "0"	4Ø
אדום	1	4Ø
אדום	2	4Ø
לבן	3	4Ø
לבן	4	4Ø
כחול	5	4Ø
כחול	6	4Ø
שחור	11	4Ø
אדום	12	4Ø
לבן	14	4Ø
שחור	21	4Ø
אדום	22	4Ø
לבן	24	4Ø
שחור	51	4Ø
אדום	52	4Ø
לבן	54	4Ø

מהדק ספק מתח

+24VDC	4Ø
+24VDC	4Ø
-24VDC	4Ø

מהדק חוסר מתח לבקר

NV1.1	4Ø
NV1.2	4Ø
NV2.2	4Ø
NV3.2	4Ø

מהדק בקרת מצבי מפסקים לבקר

K7.1	4Ø
K7.2	4Ø
K7.4	4Ø
K7.0	4Ø

K8.1	4Ø
K8.2	4Ø
K8.4	4Ø
K8.6	4Ø

(מתחת ס"ז ראשי QK4)

מהדק ס"ז מסוגע ראשי QK4

שחור	TC	4Ø
שחור	TC "0"	4Ø
אדום	1	4Ø
אדום	2	4Ø
לבן	3	4Ø
לבן	4	4Ø
כחול	5	4Ø
כחול	6	4Ø
שחור	11	4Ø
אדום	12	4Ø
לבן	14	4Ø
שחור	21	4Ø
אדום	22	4Ø
לבן	24	4Ø
שחור	51	4Ø
אדום	52	4Ø
לבן	54	4Ø

מהדק מערכת התלקה אחוד

J2.11	4Ø
J2.12	4Ø
J3.2	4Ø
J3.3	4Ø
J5.11	4Ø
J5.12	4Ø
J6.4	4Ø
J6.5	4Ø
J6.8	4Ø
J6.9	4Ø
J6.10	4Ø
TC3.1	4Ø
TC4.1	4Ø

מהדק תקשורת רב סדר ELNET-LT

ELNET (COM+)	4Ø
ELNET (COM-)	4Ø

15-01-08

מס. עבודה 3123-2 | גליון 10 | סרטוט 10

לקוח: ביה"ח זיו-ניבוי גנרטורים ש.חוני 1,2

S-14557

דף #	DESCRIPTION	REVISION # AS MADE	1	2	3	4	5
1	רשימת תוכניות						
2	מראה לוח						
3	מימיק						
4	בקר ATSC						
5	הזנת מתחים DC						
6	יציאות בקר החלפה ATSC						
7	כניסות בקר החלפה ATSC						
8	יציאות תקשורת בקר החלפה ATSC						
9	מודול הרחבת ממסרים DSE 2157						
10	מערכת החלפה שקטה ממסרי הפעלה						
11	מערכת החלפה שקטה ממסרי הפעלה						
12	מנורות סימון MIMIC						
13	מנורות סימון MIMIC						
14	פיקוד גנרטור						
15	פיקוד AC מפסק מחליף ח"ח QN1						
16	פיקוד DC מפסק מחליף ח"ח QN1						
17	פיקוד AC מפסק מחליף גנרטור QE1						
18	פיקוד DC מפסק מחליף גנרטור QE1						
19	הזנות AC משדה חיוני (שרות)						
20	רשימת רשתות תקשורת						
21	סרגלי מדקים						
22	שמור						
23	שמור						

דף #	DESCRIPTION	REVISION # AS MADE	1	2	3	4	5
24	חיבור בין לוח בקר לגנרטור						
25	סכמת פיקוד מפסק אוויר (עקרונית בלבד)						
26	סכמה טיפוסית לבקר (8660)						
27	רשימת ציוד						
28	רשימת ציוד						
29	רשימת ציוד						
30	רשימת כבלים						
31							
32							
33							
34							
35							
36							
37							
38							
39							
40							
41							
42							
43							
44							
45							
46							

GB13060-ATS2

שם הקובץ	GB13060-ATS2
קנה מידה	לא
מחוור	30
מס' תכנית	1

מרכז רפואי "זיו" צפת
מערכת החלפה שקטה
ATS2

27.12.12	שרון סעדה	שרטט	
27.12.12	אהרון פחימה	מתכנן	
21.03.13	אנטון שחוב	מאשר	
21.03.13	שרון סעדה	AS MADE	

מס'	תאריך	נושא	ע"י
1			
2			
3			

שינויים

רח' המילן 2 ת.ד:99, אלת אור עתלא 30600
04-6360702 :פקס, 050-5251002 04-6100898 :טל
www.galbarak.com
galbarak@galbarak.com

-

Gal Barak

-IQNet-

P:\FULL PROJECTS\PROJECTS\בית חולים זיו צפת\GB_plans\AS-MADE\GB13060-ATS1.dwg, 08/04/2013 11:46:36, By Gal-Barak EE ltd.

P:\FULL PROJECTS\PROJECTS\מכרז רפואי "דיו" צפת\GB_plans\AS-MADE\GB13060-ATS1.dwg, 08/04/2013 11:46:41, By Gal-Barak EE ltd.

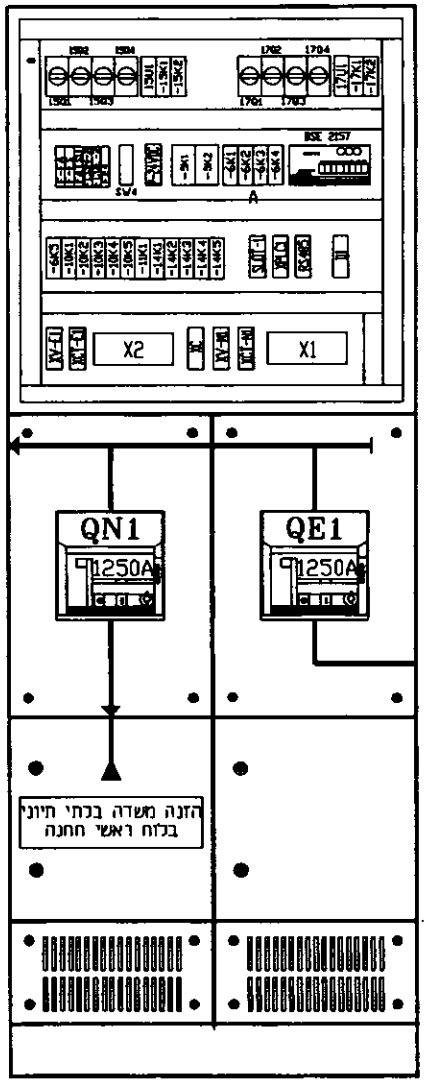

מראה פנים

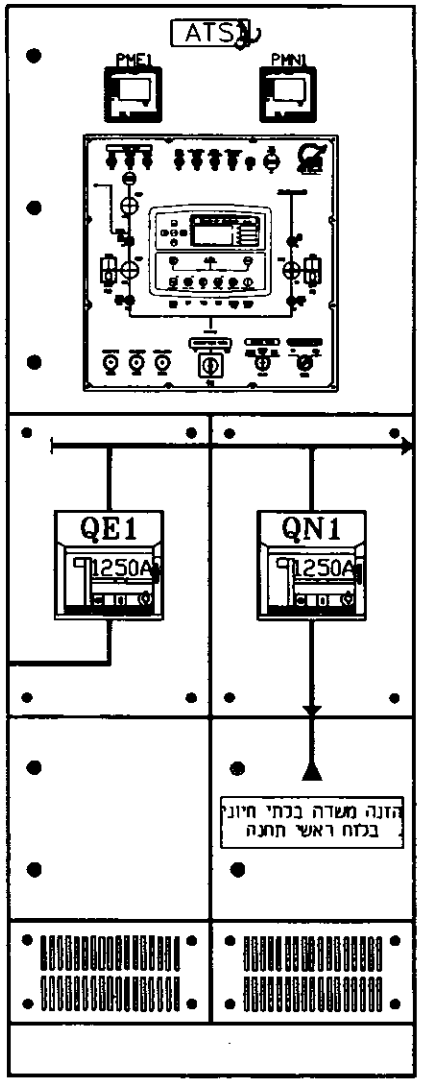

מראה חוץ

PANEL VIEW

GB13060-ATS1	שם הקובץ	מרכז רפואי "דיו" צפת מערכת החלפה שקטה ATS1	27.12.12		שרון סעדה	שרטט		שינויים נושא			
בכא	קנה מידה		27.12.12		אהרון פחימה	מתכנן					
30	מחוך		21.03.13		אנטון שחוב	מאושר					
2	מס' תכנית		21.03.13		שרון סעדה	AS MADE					

רח' האלון 2 ת.ד:99, אלון שור עלבוא 30600
ת: 04-6100898 פ: 050-5251002, 04-6360702
www.galbarak.com
galbarak@galbarak.com

Gal Barak

-IQNet-

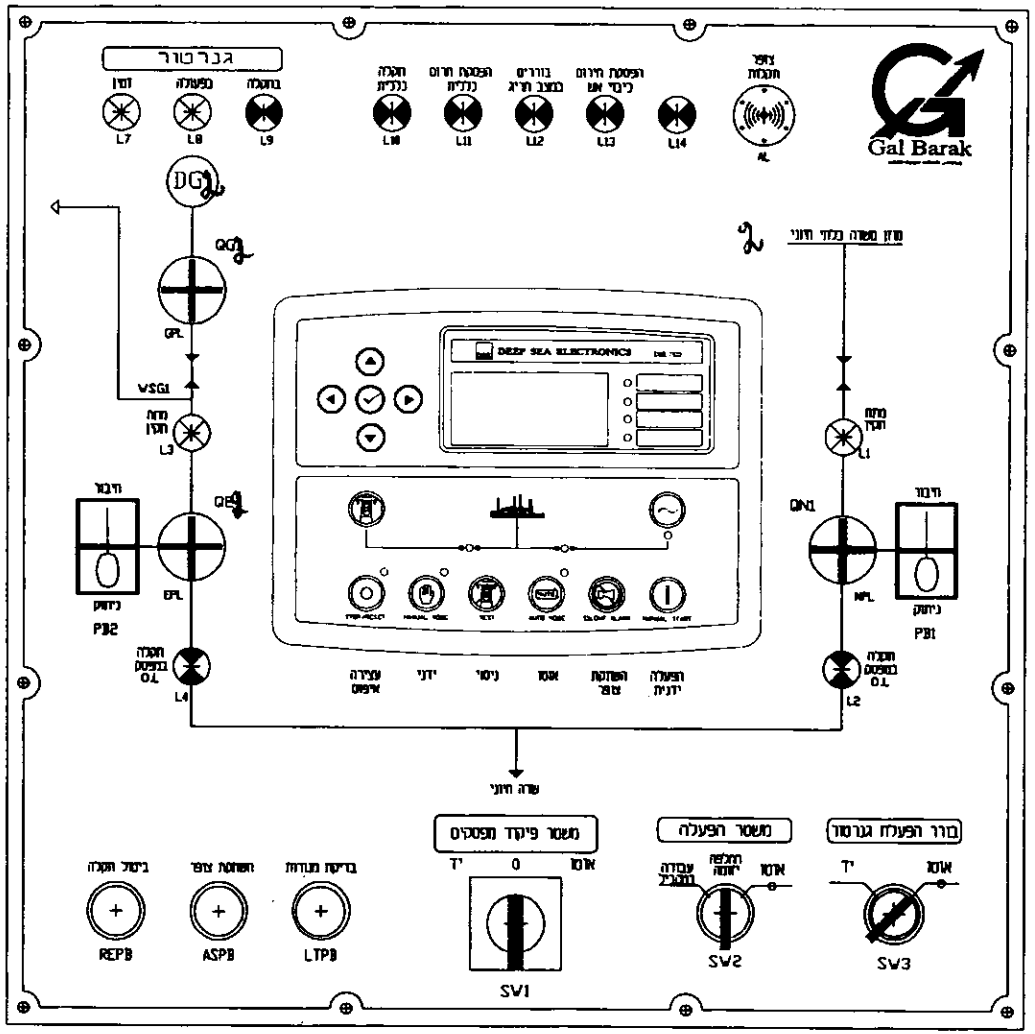

מימיק

GB13060-ATS1	שם הגובע	מרכז רפואי "זיו" צפת מערכת החלפה שקטה ATS1	27.12.12		שרון סעדה	שרטט		שינויים			רח' המלכה 2 ת"ד:99, מ"ת אור עקיבא 30600 טל: 04-6360702 :פקס, 050-5251002 04-6100898 www.galbarak.com galbarak@galbarak.com - Gal Barak -IQNet-
כלא	קנה מידה		27.12.12		אהרון פחימה	מתכנן		נושא	תאריך	מס'	
30	מחוך		21.03.13		אנטון שחוב	מאושר				1	
3	מס' תכנית		21.03.13		שרון סעדה	AS MADE				2	
										3	

P:\FULL PROJECTS\PROJECTS\בית חולים זיו צפת\GB_plans\AS-MADE\GB13060-ATS1.dwg, 08/04/2013 11:46:46, By Gal-Barak EE ltd.

בקר החלפה ATSC
DEEPSEA 8660

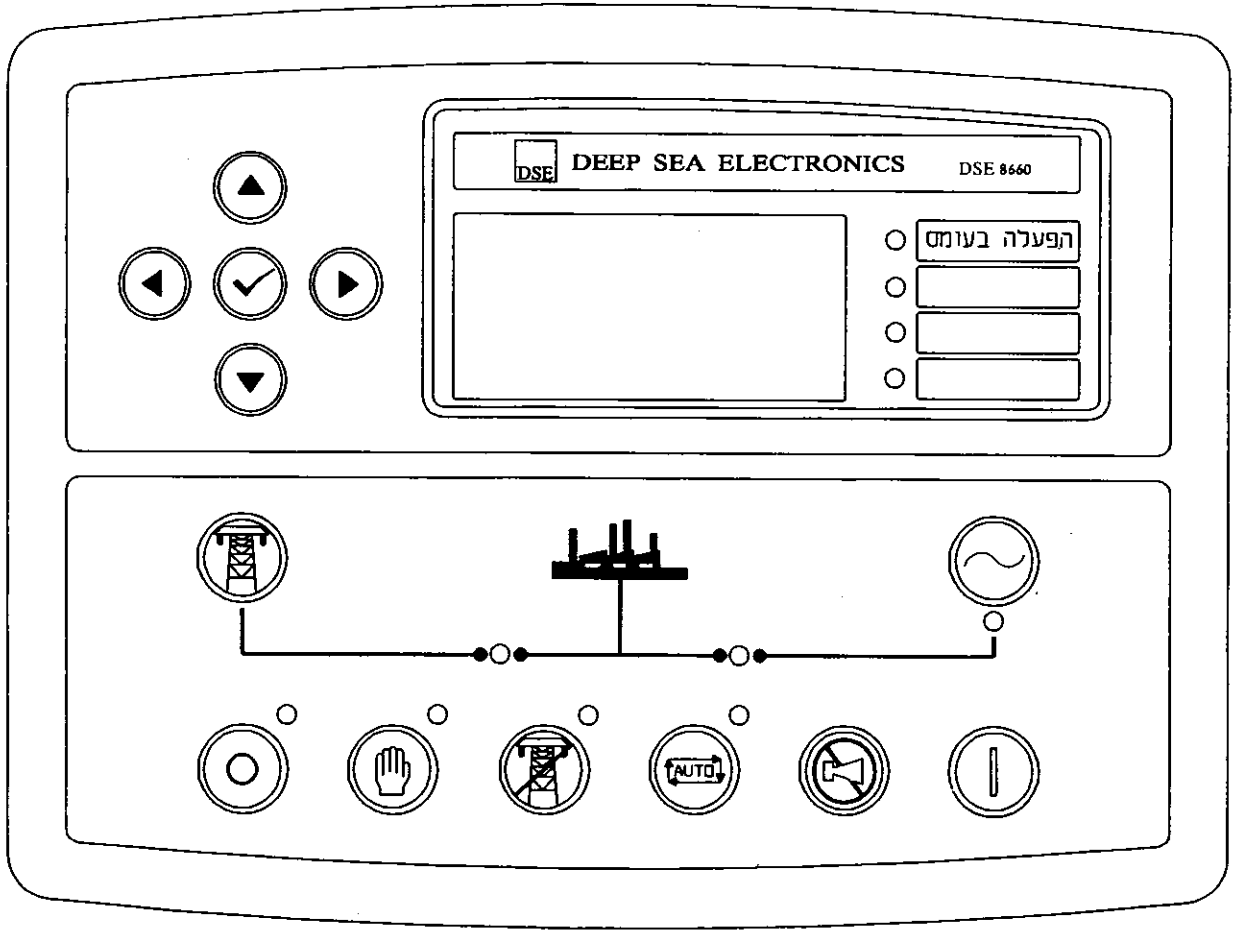

התנעה ידנית השתקת צופר מצב אוטומטי ניסוי מצב ידני איפוס / עצירה

GB13060-ATS1	שם הקובץ	מרכז רפואי "זיו" צפת מערכת החלפה שקטה ATS1	27.12.12		שרון סעדה	שרטט		שינויים			רח' המלכה 2 ת"ד:99, אלת אזור עפולה 30600 טל: 04-6360702 :נייד, 050-5251002 04-6100898 www.galbarak.com galbarak@galbarak.com - Gal Barak -IQNet-
בקנה מידה	קנה מידה		27.12.12		אהרון פחימה	מתכנן		נושא	תאריך	מס'	
30	מתוך		21.03.13		אנטון שחוב	מאושר				1	
4	מס' תכנית		21.03.13		שרון סעדה	AS MADE				2	
										3	

P:\FULL PROJECTS\PROJECTS\בית חולים זיו צפת\GB_plans\AS-MADE\GB13060-ATS1.dwg, 08/04/2013 11:46:51, By Gal-Barak EE ltd.

1	2	3	4	5	6	7	8	9
	DI גיבוי DC ממצברי התנעת גנרטור	F-FA הפסקת חירום כיבוי אש		ESR הפסקת חירום לוח ATS	FATSU הזנה לבקר החלפה DSE-8660	FCQN1+FCQE1 הזנת DC לפיקוד מפסקים QN1+QE1	F24 ראשי פיקוד 24V	

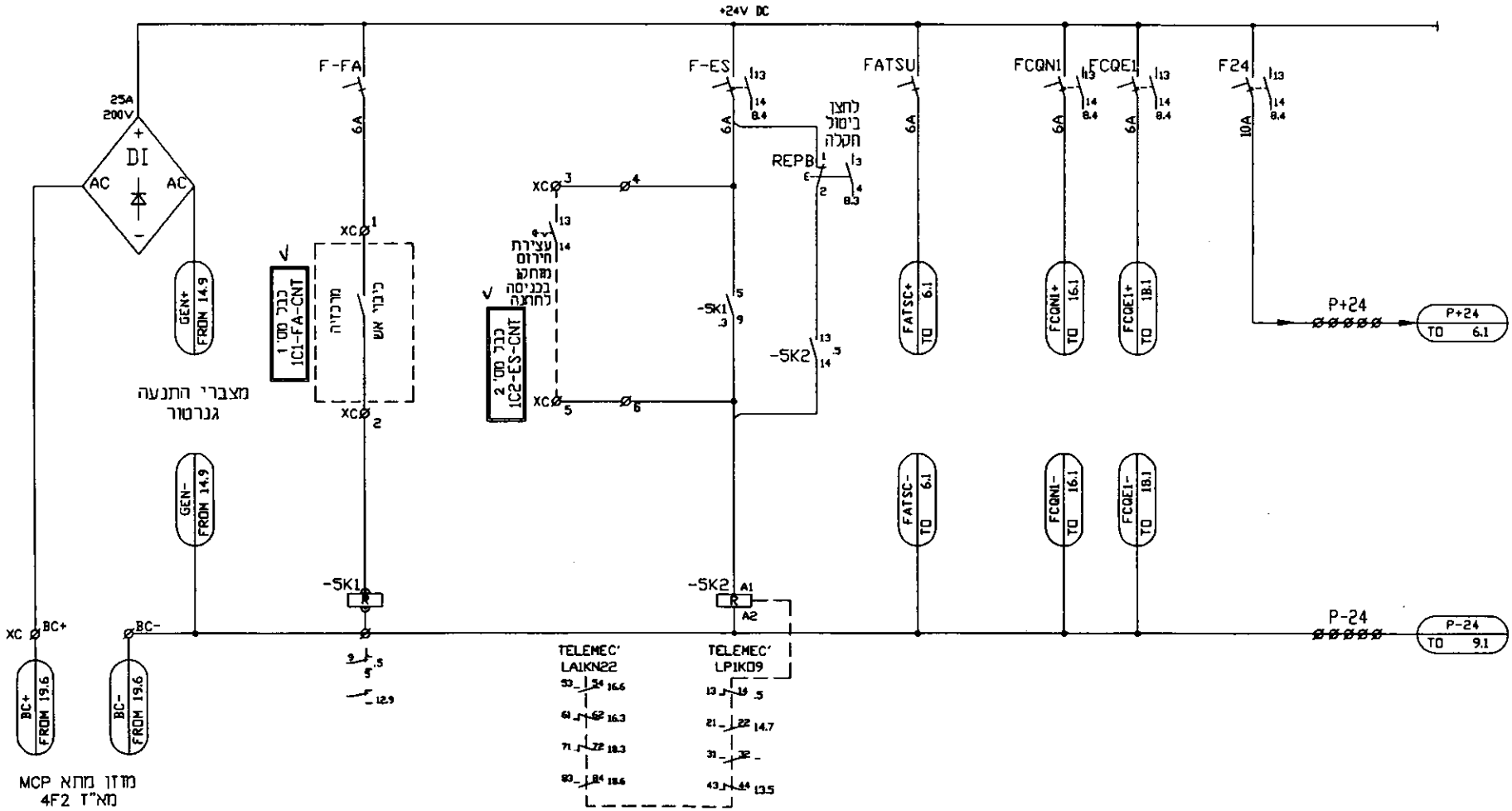

הזנות מתחים DC

תא מ"ס 1

GB13060-ATS1	שם הקובץ	מרכז רפואי "זיו" צפת מערכת החלפה שקטה ATS1	27.12.12		שרון סעדה	שרטט		שינויים נושא	תאריך	מס'
כלא	קנה מידה		27.12.12		אהרון פחימה	מתכנן				
30	מחוך		21.03.13		אנטון שחוב	מאשר				
5	מס' תכנית		21.03.13		שרון סעדה	AS MADE				

רח' האילן 2 ת"ד:99, אל"ת אור עקיבא 30600
04-6360702 :מרכז, 050-5251002 04-6100898 :מכ
www.galbarak.com
galbarak@galbarak.com

Gal Barak

-IQNet-

P:\FULL PROJECTS\PROJECTS\נפת\בית חולים זיו\GB_plans\AS-MADE\GB13060-ATS1.dwg, 08/04/2013 11:46:57, By Gal-Barak EE ltd.

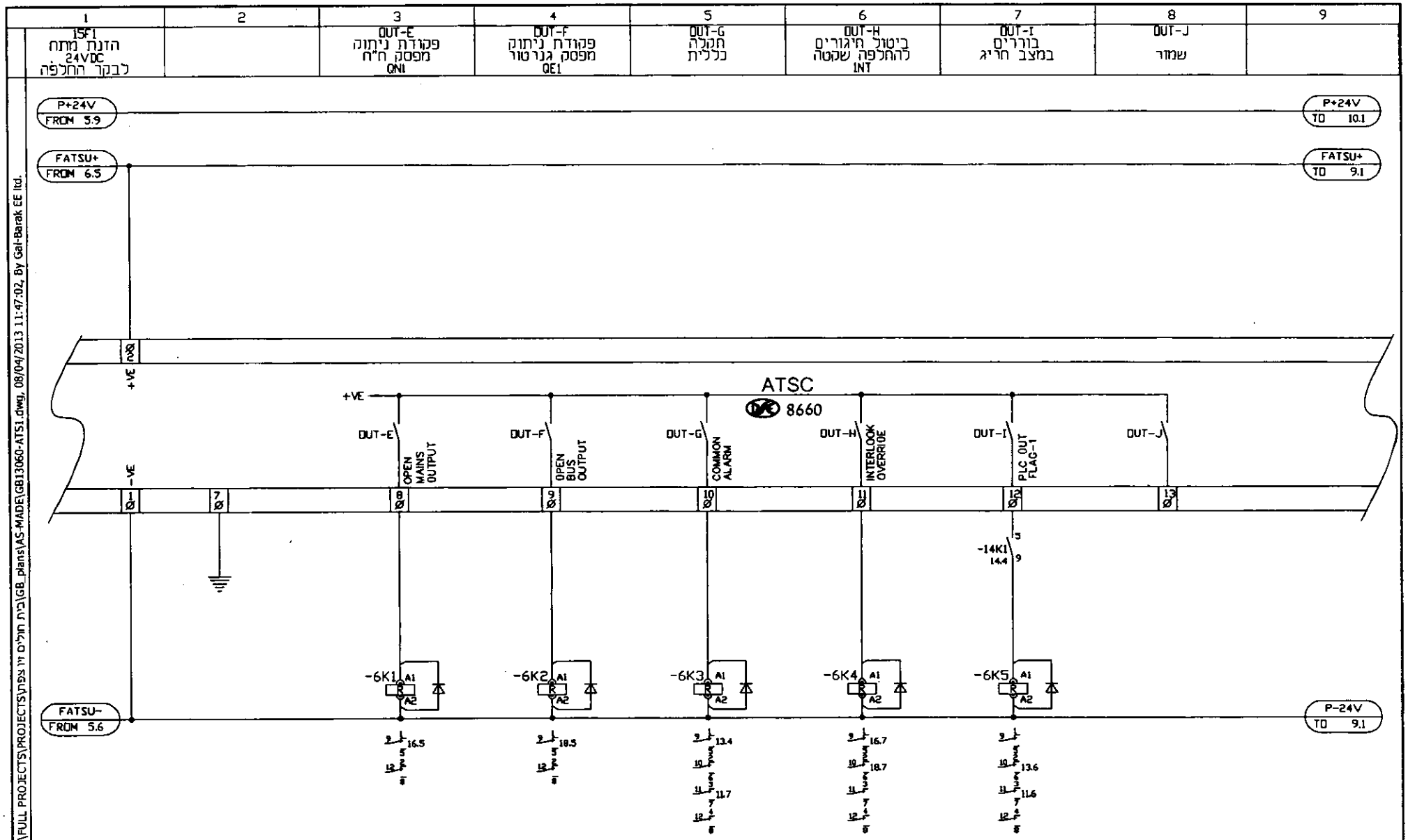

יציאות בקר החלחפה ATSC

תא מ"ס 1

GB13060-ATS1	שם הקובץ	מרכז רפואי "זיו" צפת מערכת החלפה שקטה ATS1	27.12.12		שרון סעדה	שרטם		שינויים נרשא	
כלא	קנה מידה		27.12.12		אהרון פחימה	נמתכנן			
30	מחוור		21.03.13		אנטון שחוב	מאושר			
6	מס' תכנית		21.03.13		שרון סעדה	AS MADE			

רח' המלכה 2 ת.ד.:99, אלת אור עכו 30600
טל: 04-6360702 :מס' 050-5251002 04-6100898
www.galbarak.com
galbarak@galbarak.com

Gal Barak

-IQNet-

P:\FULL PROJECTS\PROJECTS\בית חולים זיו צפת\GB_plans\AS-MADE\GB13060-ATS1.dwg, 08/04/2013 11:47:02, By Gal-Barak EE ltd.

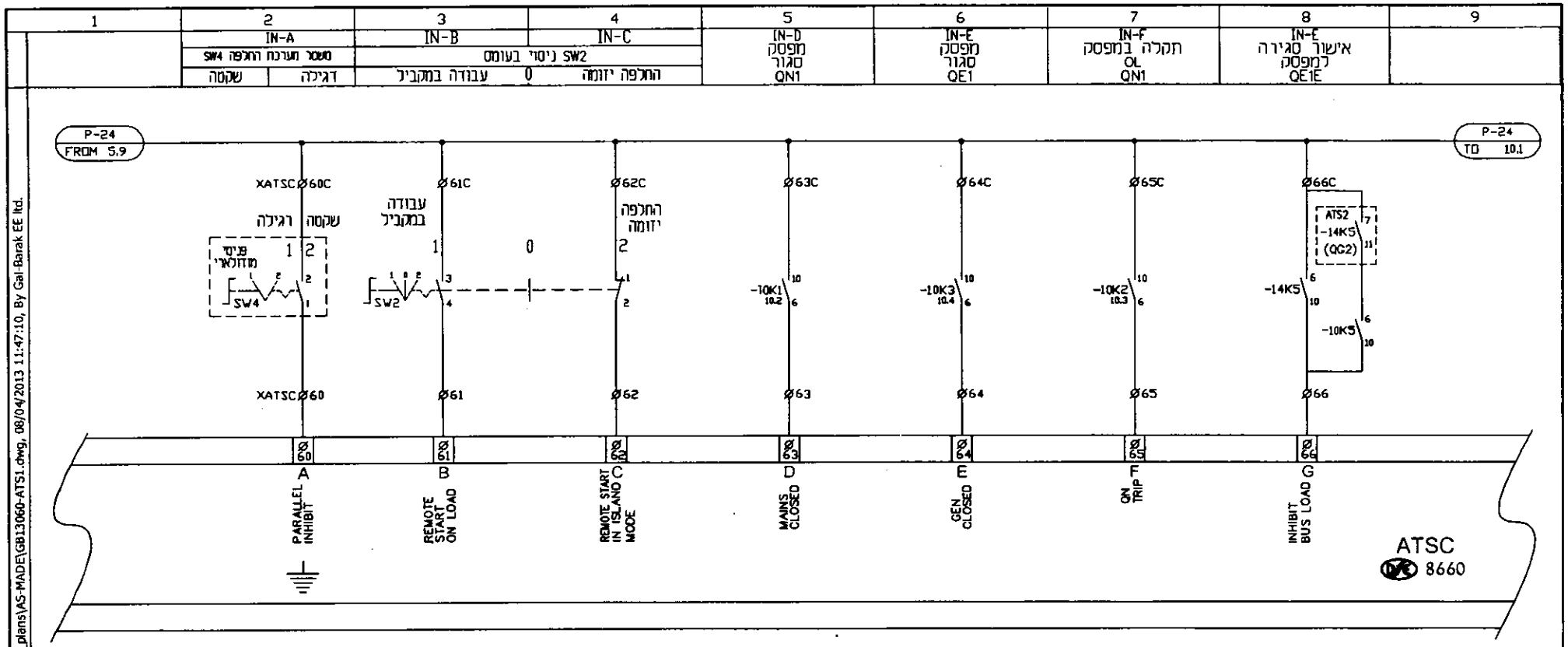

כניסות לבקר הלפות ATSC

תא מ"ס 1

GB13060-ATS1	שם הקובץ	מרכז רפואי "זיו" צפת מערכת התלפה שקטה ATS1	27.12.12		שרון סעדה	שרטט		שינויים		
כלא	קנה מידה		27.12.12		אהרון פחימה	מתכנן				
30	מתוך		21.03.13		אנטון שחוב	מאשר				
7	מס' תכנית		21.03.13		שרון סעדה	AS MADE				

רח' המילה 2 ת.ד:99, אלת אזור עתבא 30600
טל: 04-6100898 :פקס 050-5251002, 04-6360702
www.galbarak.com
galbarak@galbarak.com
Gal Barak
-IQNet-

P:\FULL PROJECTS\PROJECTS\בית חולים זיו צפת\GB_plans\AS-MADE\GB13060-ATS1.dwg, 08/04/2013 11:47:10, By Gal-Barak EE ltd.

1	2	3	4	5	6	7	8	9
	IN-H בורר פיקוד מפסקים במצב אוטומטי	IN-G ביטול תקלה	IN-J שמור	IN-K שמור				

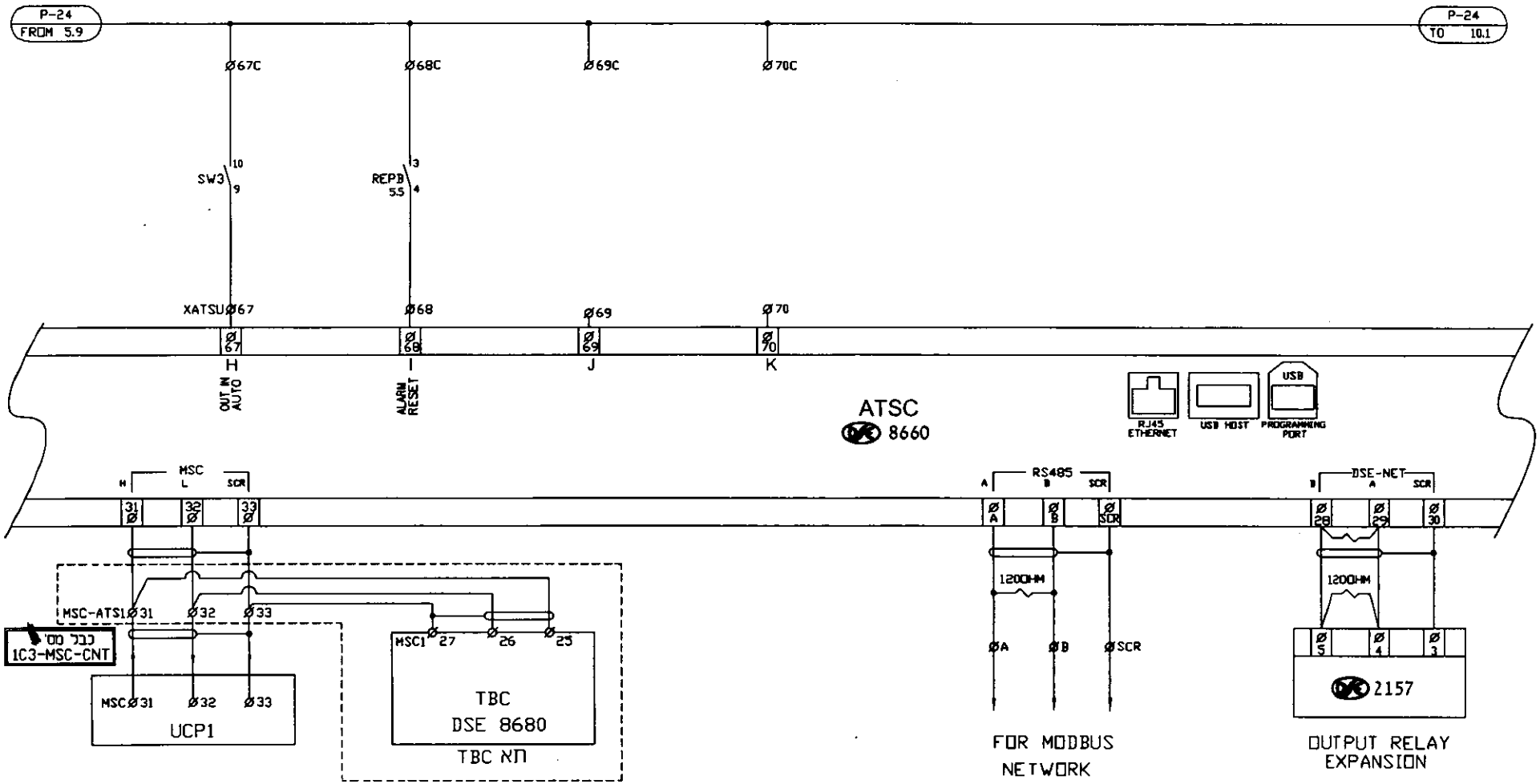

יציאות תקשורת מבקר החלפה ATSC

תא מ"ס 1

GB13060-ATS1	שם הקובץ	מרכז רפואי "דיו" צפת מערכת החלפה שקטה ATS1	27.12.12		שרון סעדה	שרטט		שינויים נושא			
כלא	קנה מידה		27.12.12		אהרון פחימה	מתכנן					
30	מחוור		21.03.13		אנטון שחוב	מאשר					
8	מס' תכנית		21.03.13		שרון סעדה	AS MADE					

רח' האילן 1 ת.ד:99, אל'ון אור עקיבא 30600
04-6360702 :פקס, 050-5251002 04-6100898 :טל'
www.galbarak.com
galbarak@galbarak.com
Gal Barak
-IQNet-

P:\FULL PROJECTS\PROJECTS\בית חולים יוון צפת\GB_plans\AS-MADE\GB13060-ATS1.dwg, 10/04/2013 11:59:51, By Gal-Barak EE ltd.

1	2	3	4	5	6	7	8	9
	R1 בקר החלפה במצב אוטומטי	R2 בורר משטר פיקוד מפסקים במצב אוטומטי	R3 חקלה בפיקוד מפסק QN1	R4 חקלה בפיקוד מפסק QE1	R5 חקלה בסנכרון אוטומטי	R6 שמור	R7 שמור	R8 שמור

*אופציה לבקרת מצבה

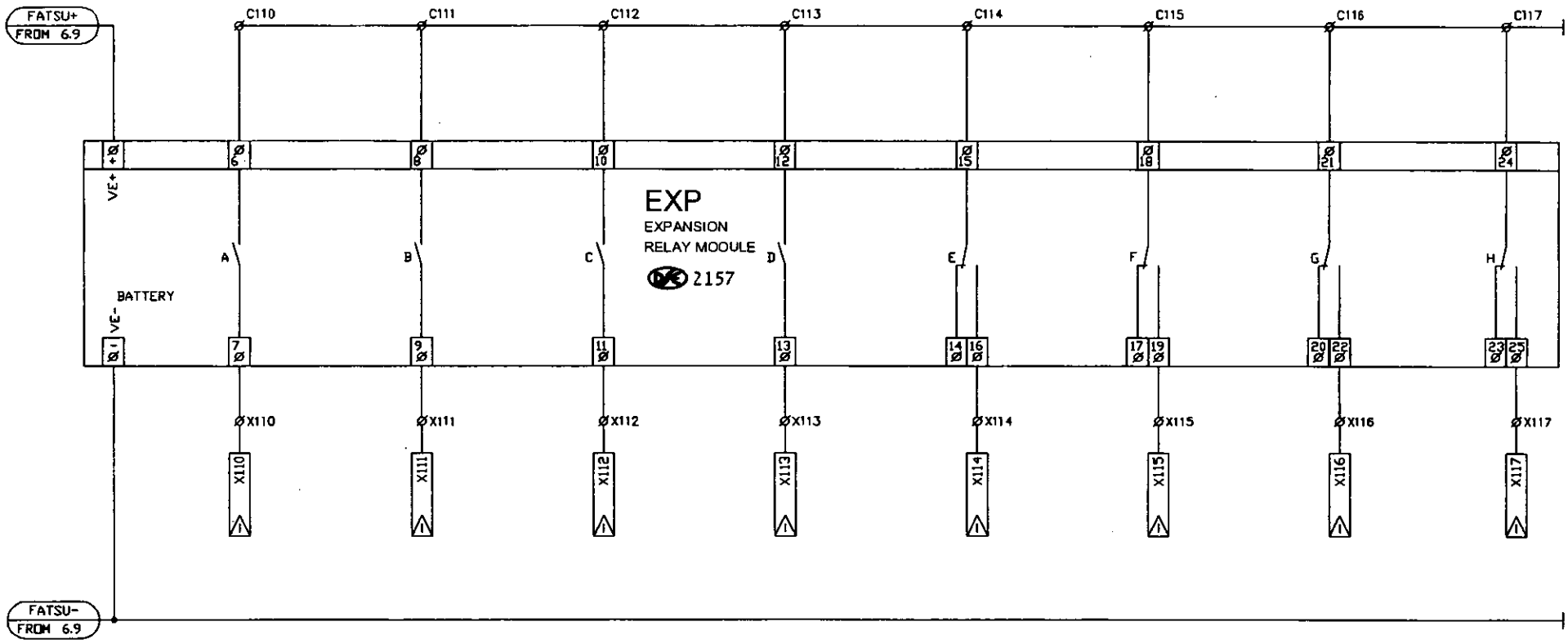

מודול הרחבת ממסרים DSE 2157

תא מ"ס 5

GB13060-ATS1	שם הקובץ	מרכז רפואי "זיו" צפת מערכת החלפה שקטה ATS1	27.12.12		שרון סעדה	שרטט	שינויים		
כלא	קנה מידה		27.12.12		אהרון פחימה	מתכנן			
30	מתוך		21.03.13		אנטון שחוב	מאשר			
9	מס' תכנית		21.03.13		שרון סערה	AS MADE			

רח' האילן 2 ת.ד.:99, אזה"ת עפולה 30600
מס': 04-6360702 פקס: 050-5251002 04-6100698
www.galbarak.com
galbarak@galbarak.com
Gal Barak
-IQNet-

P:\FULL PROJECTS\פרוייקטים חולים בית\GB_plans\AS-MADE\GB13060-ATS1.dwg, 08/04/2013 11:47:30, By Gal-Barak EE ltd.

1	2	3	4	5	6	7	8	9
	QN1 מפסק מחליף ח"ח מחובר	QN1 מפסק בתקלה OL	QE1 מפסק מחליף גנרטור מחובר	QE1 מפסק בתקלה OL	QCG מקשר סנכרון גנרטורים מחובר			

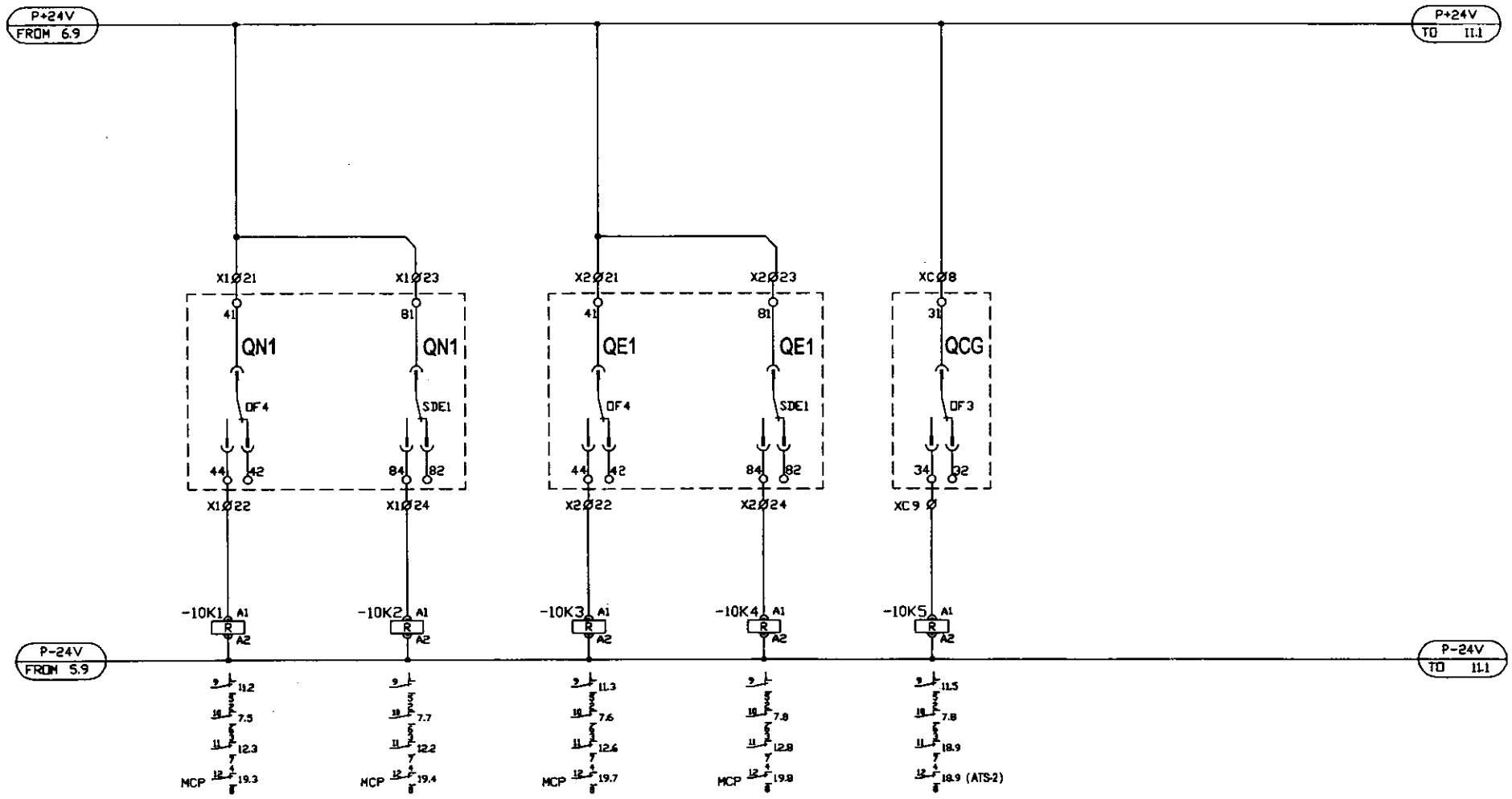

מערכת החלפה שקטה ATS ממסרי הפעלה

תא מ"ס 5

GB13060-ATS1	שם הקובץ	מרכז רפואי "זיו" צפת מערכת החלפה שקטה ATS1	27.12.12		שרון סעדה	שרטט	שינויים		
כלא	קנה מידה		27.12.12		אהרון פחימה	מתכנן			
30	מהדורה		21.03.13		אנטון שחוב	מאושר			
10	מס' תכנית		21.03.13		שרון סעדה	AS MADE			

רח' האילן 2 ת.ד:99, אלון אור עתניאל 30600
טל: 04-6360702 ,050-5251002 ,04-6100898
www.galbarak.com
galbarak@galbarak.com
Gal Barak
-IQNet-

P:\FULL PROJECTS\PROJECTS\בית חולים זיו צפת\GB_plans\AS-MADE\GB13060-ATS1.dwg, 08/04/2013 11:47:40, By Gal-Barak EE ltd.

1	2		3		4		5	6	7	8	9
	QN1 מפסק מחליף ח.ח		QE1 מפסק מחליף גנרטור		-14K5 מפסק סנכרון גנרטור				ASR השתקת צופר	AL הפעלת צופר	
	מחובר	מנותק	מחובר	מנותק	מחובר	מנותק					

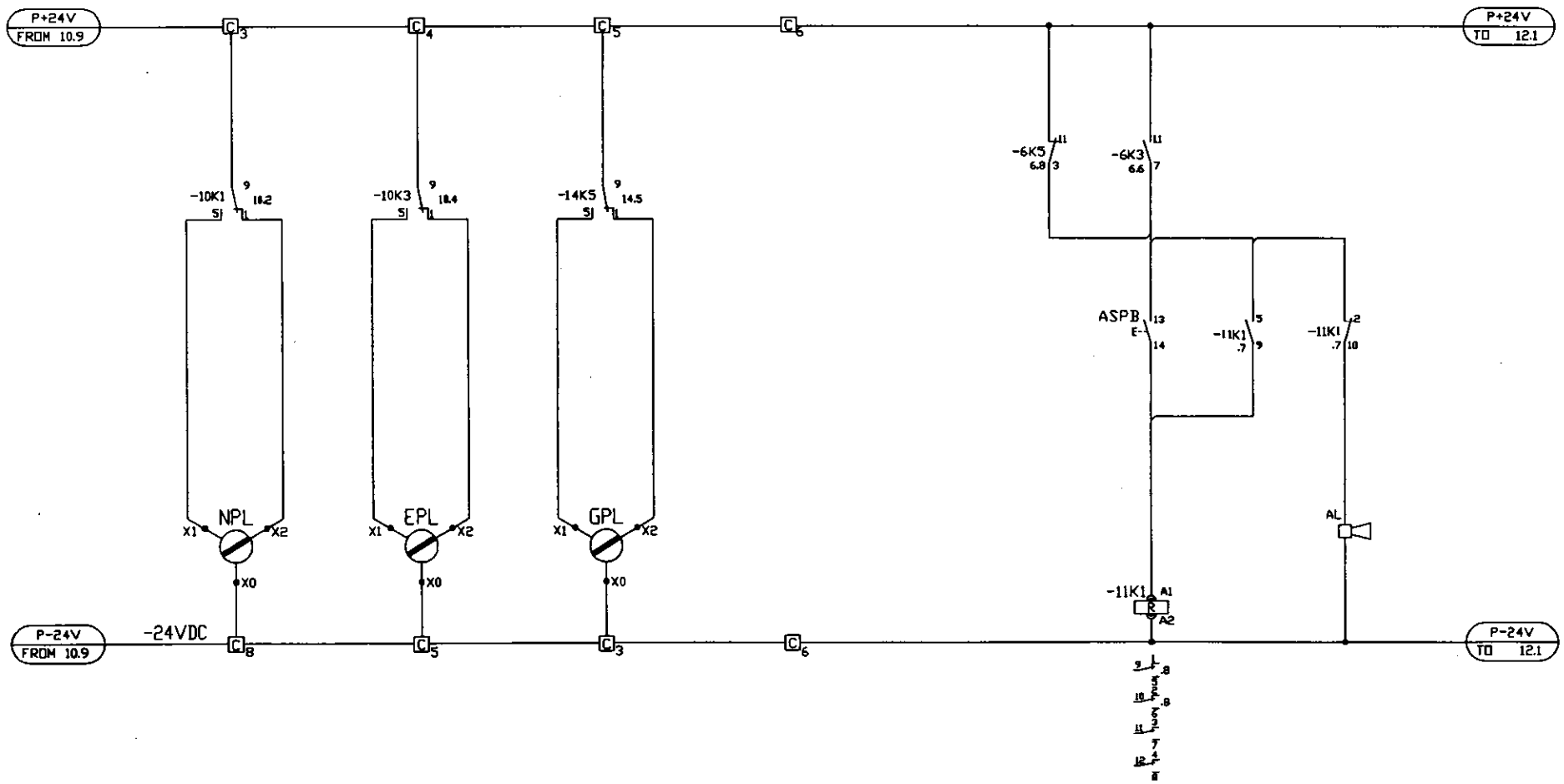

מערכת החלפה שקטה ATS ממסרי הפעלה

תא מ"ס 5

GB13060-ATS1	שם הקובץ	מרכז רפואי "דיו" צפת מערכת החלפה שקטה ATS1
ككא	קנה מידה	
30	מתוך	
11	מס' תכנית	

27.12.12		שרון סעדה	שרטט		שינויים		
27.12.12		אהרון פחימה	מתכנן				
21.03.13		אנטון שחוב	מאשר				
21.03.13		שרון סעדה	AS MADE				

רח' האילן 2 ת.ד:99, אל'ח אזר עפרה 30600
טל: 04-6100898 ,050-5251002 ,009-6360702 04
www.galbarak.com
galbarak@galbarak.com
Gal Barak
-IQNet-

P:\FULL PROJECTS\PROJECTS\תכנית חולים דיו צפת\GB_plans\AS-MADE\GB13060-ATS1.dwg, 08/04/2013 11:47:46, By Gal-Barak EE ltd.

1	2	3	4	5	6	7	8	9
15U1 מתח ח"ח תקין NVN	QN1-QL מפסק מחליף ח"ח בתקלה	17U1 מתח גנרטור תקין NVG	QE1-QL מפסק מחליף גנרטור בתקלה					

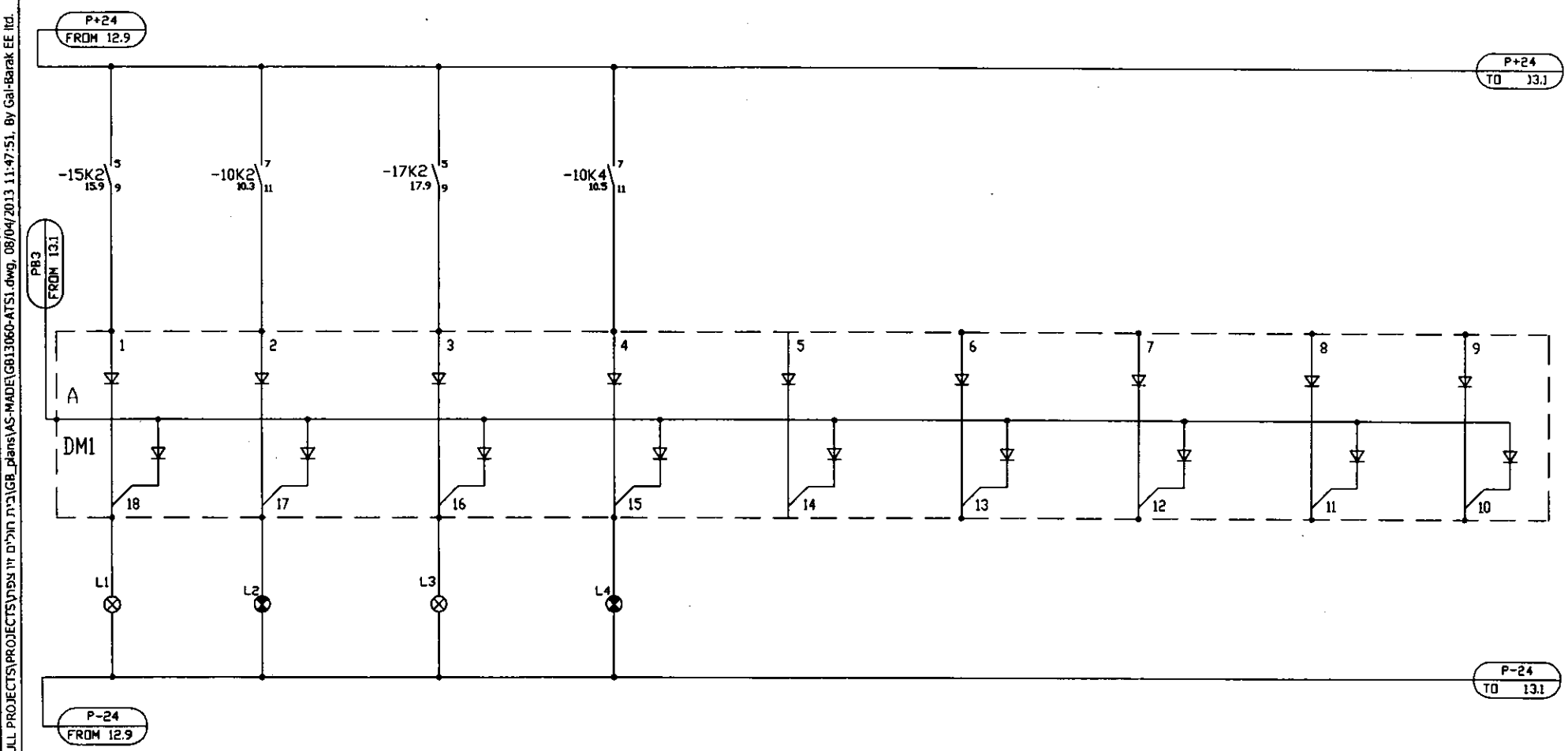

מנורות סימון MIMIC

תא מ"ס 5

GB13060-ATS1	שם הקובץ	מרכז רפואי "דיו" צפת מערכת החלפה שקטה ATS1	27.12.12		שרון סעדה	שרטט		
נכא	קנה מידה		27.12.12		אהרון פחימה	מתכנן		
30	מחוך		21.03.13		אנטון שחוב	מאשר		
12	מס' תכנית		21.03.13		שרון סעדה	AS MADE		

שינויים

מס'	תאריך	נושא	עדי
1			
2			
3			

רח' האילן 2 ת.ד:99, אלת אזר עכו 30600
טל: 04-6100898 ,050-5251002 ,04-6360702
www.galbarak.com
galbarak@galbarak.com
Gal Barak
-IQNet-

P:\FULL PROJECTS\PROJECTS\עבודות חולים יוון צפת\GB_plans\AS-MADE\GB13060-ATS1.dwg, 08/04/2013 11:47:51, By Gal-Barak EE ltd.

1	2	3	4	5	6	7	8	9
-14K1 גנרטור זמין	-14K2 גנרטור בפעולה	-14K3 גנרטור בתקלה	-6K3 תקלה כללית	-5K2 הפסקת חרום כללית	-11K1 בוררים במצב חריג	-5K1 הפקת חירום כיבוי אש	שמור	

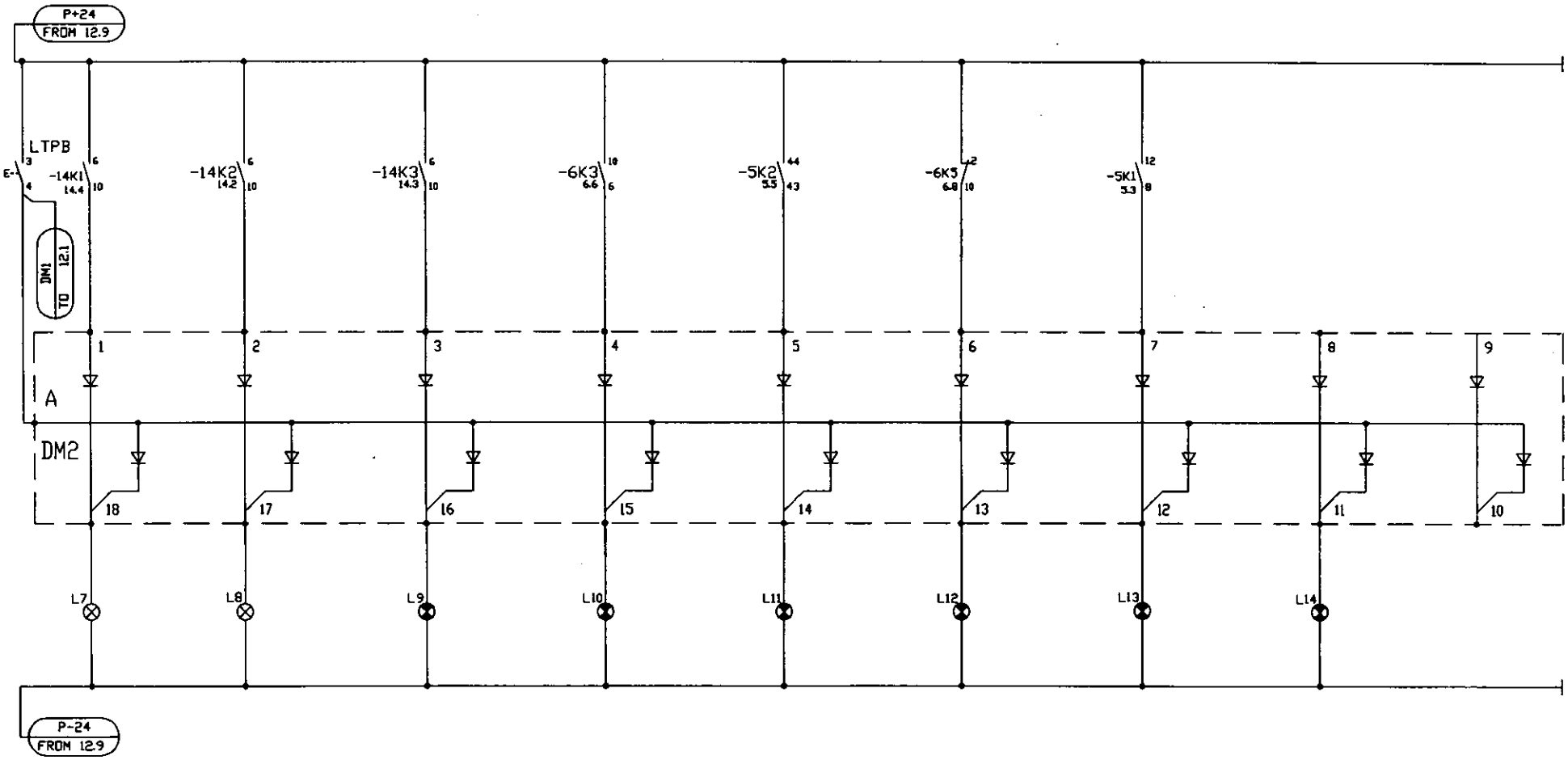

מנורות סימון MIMIC

תא מ"ס 5

GB13060-ATS1	שם הקובץ	מרכז רפואי "זיו" צפת מערכת החלפה שקטה ATS1	27.12.12		שרון סעדה	שרטט		שינויים נושא			נס
רגא	קנה מידה		27.12.12		אהרון פחימה	מתכנן					1
30	מתוך		21.03.13		אנטון שחוב	מאושר					2
13	מס' תכנית		21.03.13		שרון סעדה	AS MADE					3

רח' המלך 2 ת.ד:99, אלון אור עודבא 30600
04-6360702 :מנכ"ל, 050-5251002 04-6100896 :מס
www.galbarak.com
galbarak@galbarak.com

-

Gal Barak

-IQNet-

P:\FULL PROJECTS\PROJECTS\מבנים ומלון בית חולים\GB_plans\AS-MADE\GB13060-ATS1.dwg, 08/04/2013 11:47:56, By Gal-Barak EE ltd.

1	2	3	4	5	6	7	8	9
	-14K1 גנרטור זמין	-14K2 גנרטור בפעולה	-14K3 גנרטור בתקלה מדוממת מנוע	-14K4 גנרטור בתקלה כללית	-14K5 מפסק סנכרון גנרטור מחובר	ESR הפסקת חירום גנרטור	RSR הפעלה אוטו מרחוק	

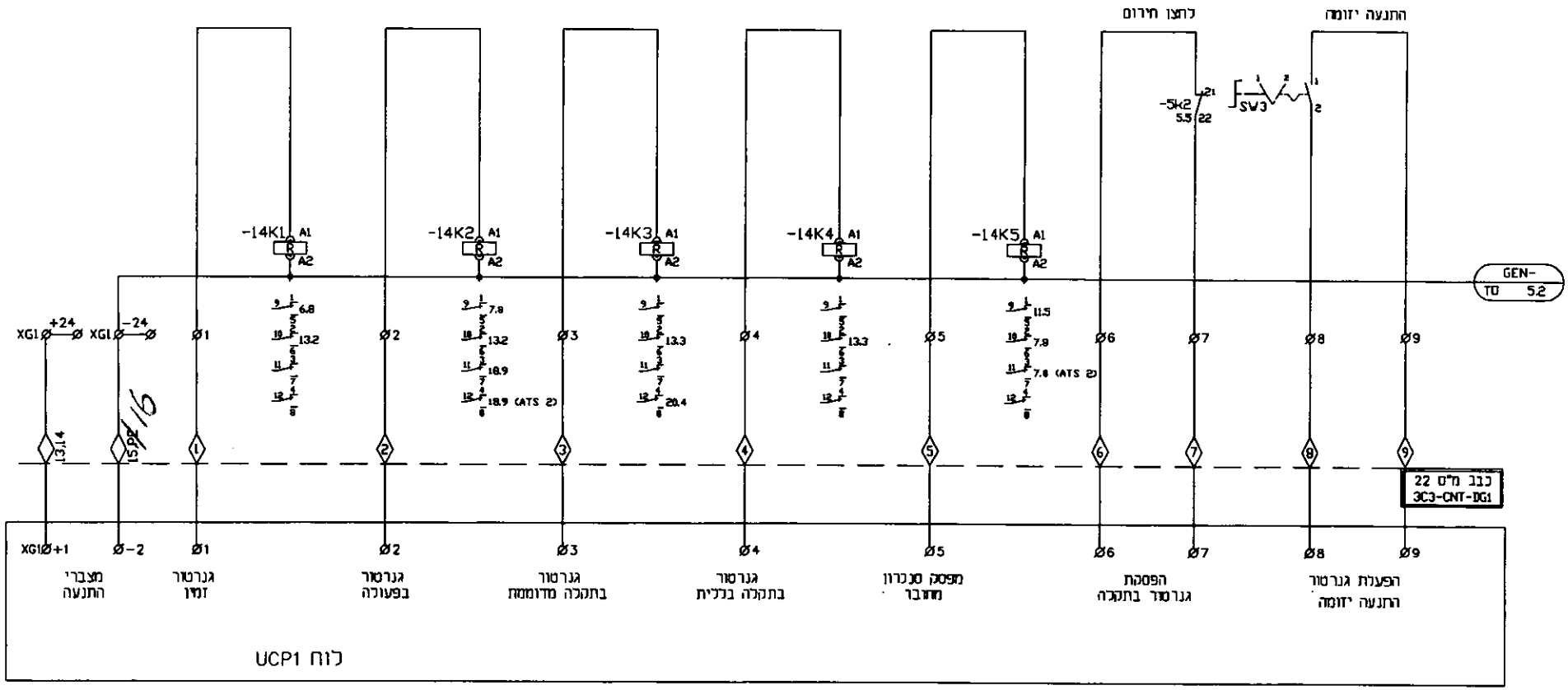

פיקוד גנרטור

תא מ"ס 5

GB13060-ATS1	שם הקובץ	מרכז רפואי "דיו" צפת מערכת החלפה שקטה ATS1	27.12.12		שרון סעדה	שרטט		שינויים	
כלא	קנה מידה		27.12.12		אהרון פחימה	מתכנן			
30	מתוך		21.03.13		אנטון שחוב	מאשר			
14	מס' תכנית		21.03.13		שרון סעדה	AS MADE			

רח' האיתן 2 ת"ד:99, א"ת אור עקיבא 30600
טל: 04-6100898 04-6360702 :פקס, 050-5251002
www.galbarak.com
galbarak@galbarak.com
Gal Barak
-IQNet-

P:\FULL PROJECTS\PROJECTS\מרכז רפואי ציבורי תל"ים דיו צפת\GB_plans\AS-MADE\GB13060-ATS1.dwg, 10/04/2013 12:00:18, By Gal-Barak EE ltd.

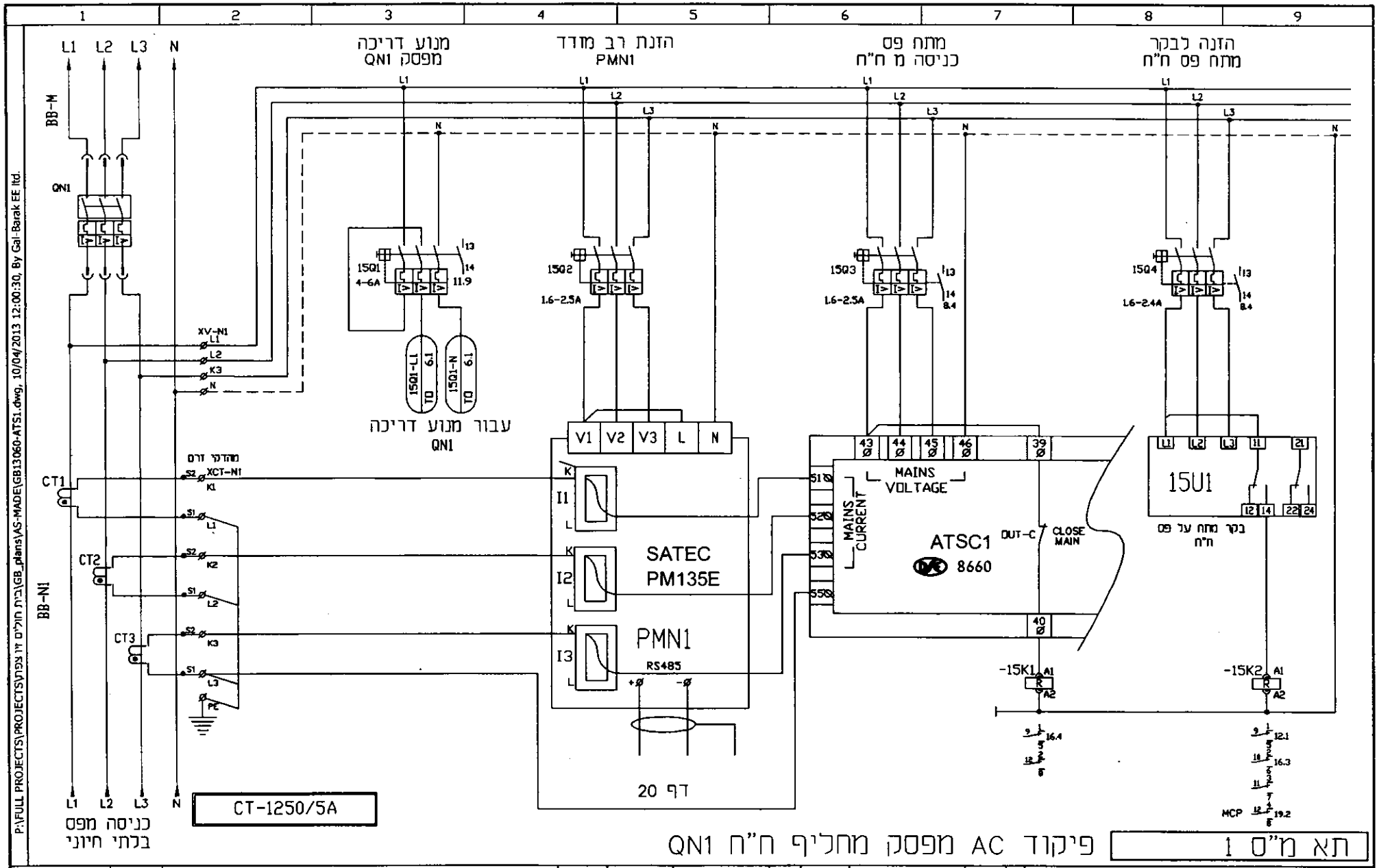

GB13060-ATS1	שם הקובץ	מרכז רפואי "דיו" צפת מערכת החלפה שקטה ATS1	27.12.12	שרון סעדה	שרטט	שינויים	
כלא	קנה מידה		27.12.12	אהרון פחימה	מתכנן		
30	מתוך		21.03.13	אנטון שחוב	מאשר		
15	מס' תכנית		21.03.13	שרון סעדה	AS MADE		

רח' המילן 2 ת.ד:99, מ"ת אור עקיבא 30600
טל: 04-6360702 :פקס .050-5251002 04-6100898
www.galbarak.com
galbarak@galbarak.com
Gal Barak
-IQNet-

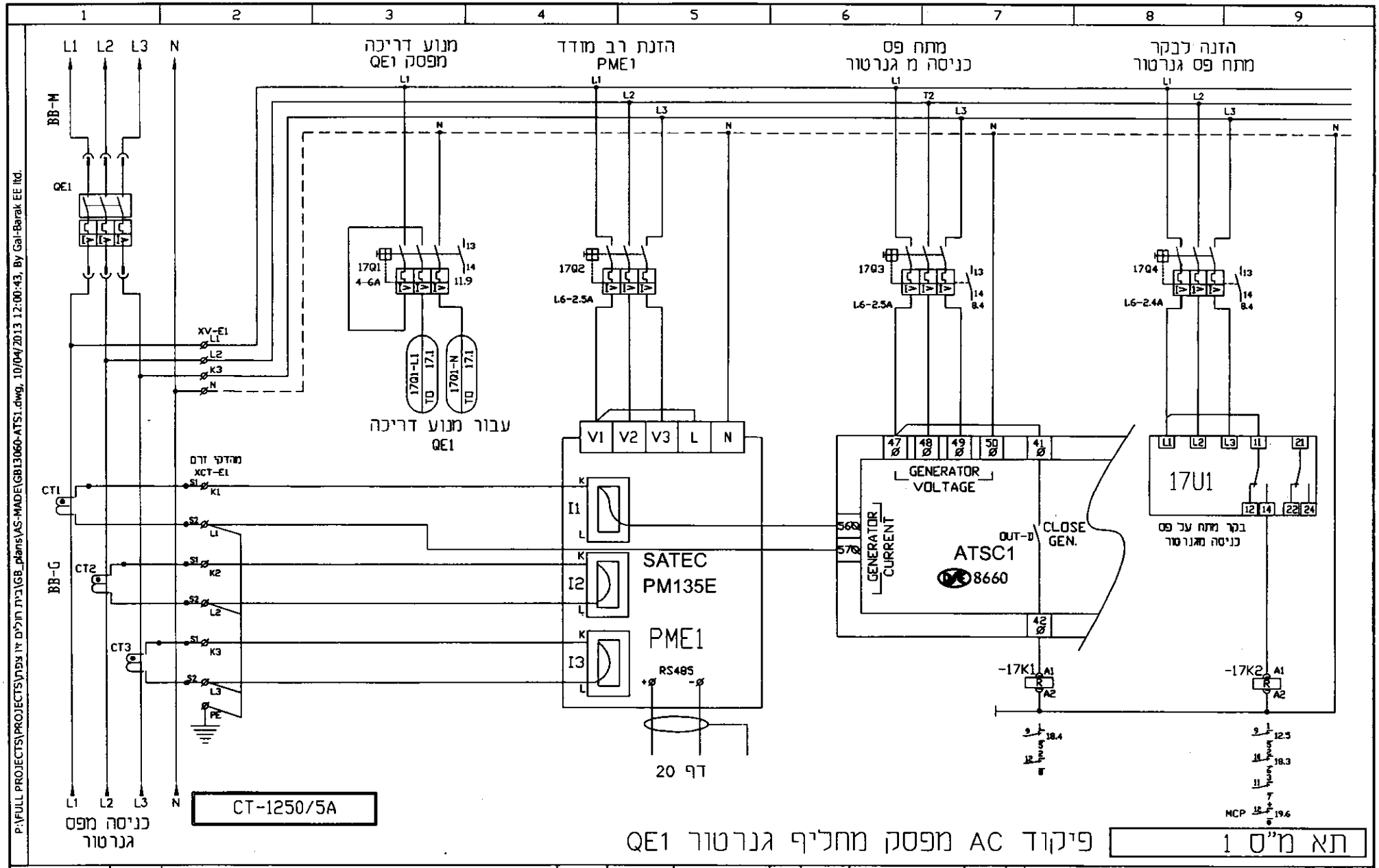

GB13060-ATS1	שם הקובץ	מרכז רפואי "זיו" צפת מערכת החלפה שקטה ATS1	27.12.12		שרון סעדה	שרטט		שינויים נושא	תאריך	מס'
כלא	קנה מידה		27.12.12		אהרון פחימה	מתכנן				
30	מתוך		21.03.13		אנטון שחוב	מאשר				
17	מס' תכנית		21.03.13		שרון סעדה	AS MADE				

רח' הארזים 2 ת.ד.99, אל"ת אור עקיבא 30600
טל: 04-6360702 פקס: 050-5251002, 04-6100898
www.galbarak.com
galbarak@galbarak.com
Gal Barak
-IQNet-

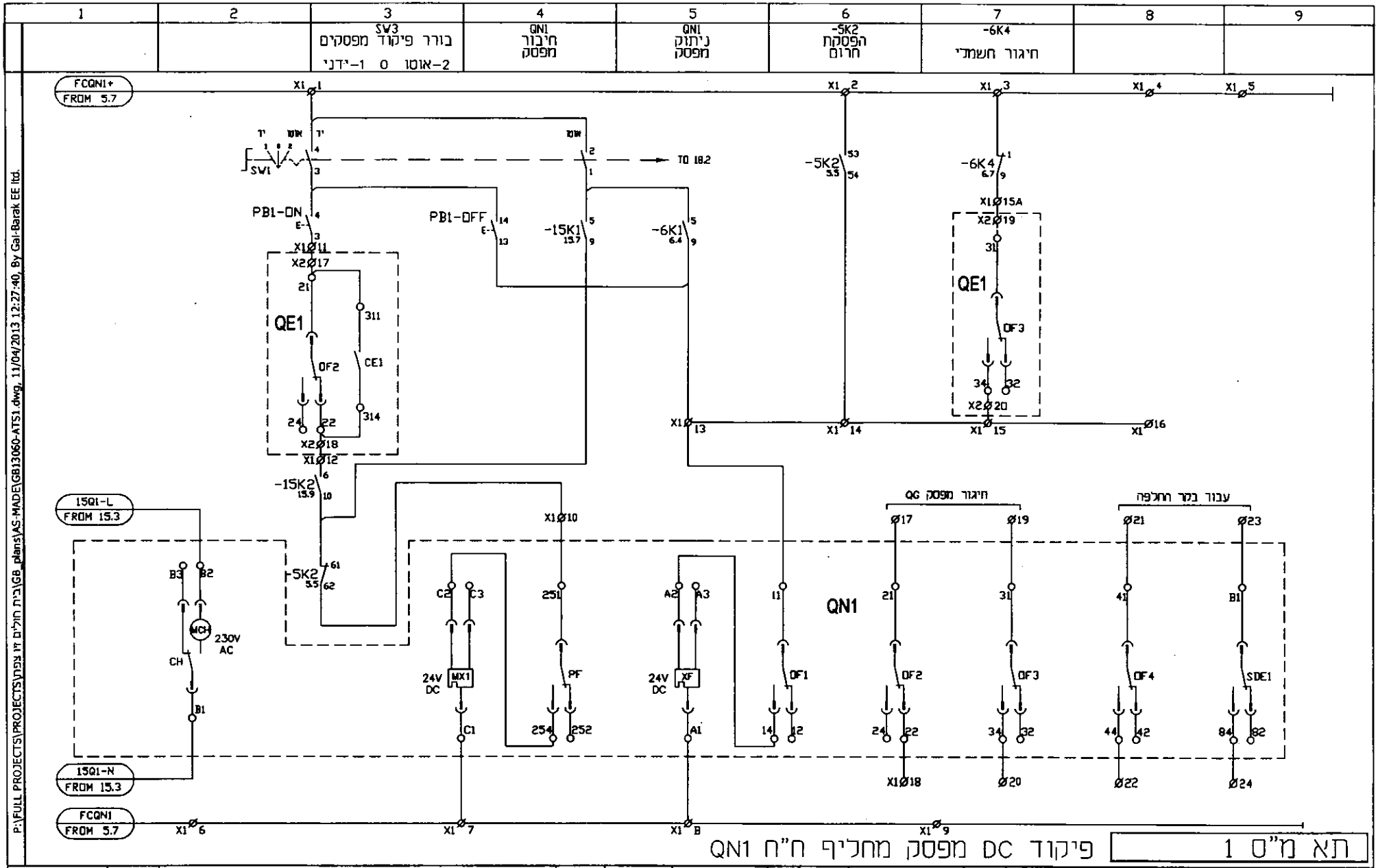
1
2
3
SW3
בורר פיקוד מפסקים
2-אוטו 0 1-ידני
4
QN1
חיבור
מפסק
5
QN1
ניתוק
מפסק
6
-5K2
הפסקת
חרום
7
-6K4
חיגור חשמלי
8
9
FCQN1+
FROM 5.7
SW1
TO 18.2
PB1-ON
PB1-OFF
-15K1
-6K1
-5K2
-6K4
QE1
OF2
CE1
OF3
-15K2
15Q1-L
FROM 15.3
15Q1-N
FROM 15.3
FCQN1
FROM 5.7
MCH
230V
AC
CH
MX1
24V
DC
PF
XF
OF1
QN1
חיגור מפסק QG
עבור בקר החלפה
OF2
OF3
OF4
SDE1
תא מ"ס 1
פיקוד DC מפסק מחליף ח"ח QN1
GB13060-ATS1
שם הגוביץ
כלא
קנה מידה
30
מחוור
16
מס' תכנית
מרכז רפואי "דיו" צפת
מערכת החלפה שקטה
ATS1
27.12.12
שרון סעדה
27.12.12
אהרון פחימה
21.03.13
אנטון שחוב
21.03.13
שרון סעדה
AS MADE
שרטט
מתכנן
מאשר
שינויים
נושא
תאריך
רח' הארזן 1 ת.ד:99, אלת אור עקיבא 30600
04-6360702 :פקס ,050-5251002 04-6100896 :ט
www.galbarak.com
galbarak@galbarak.com
Gal Barak
-IQNet-
P:\FULL PROJECTS\PROJECTS\בנית חולים יו צפת\GB_plans\AS-MADE\GB13060-ATS1.dwg, 11/04/2013 12:27:40, By Gal-Barak EE ltd.

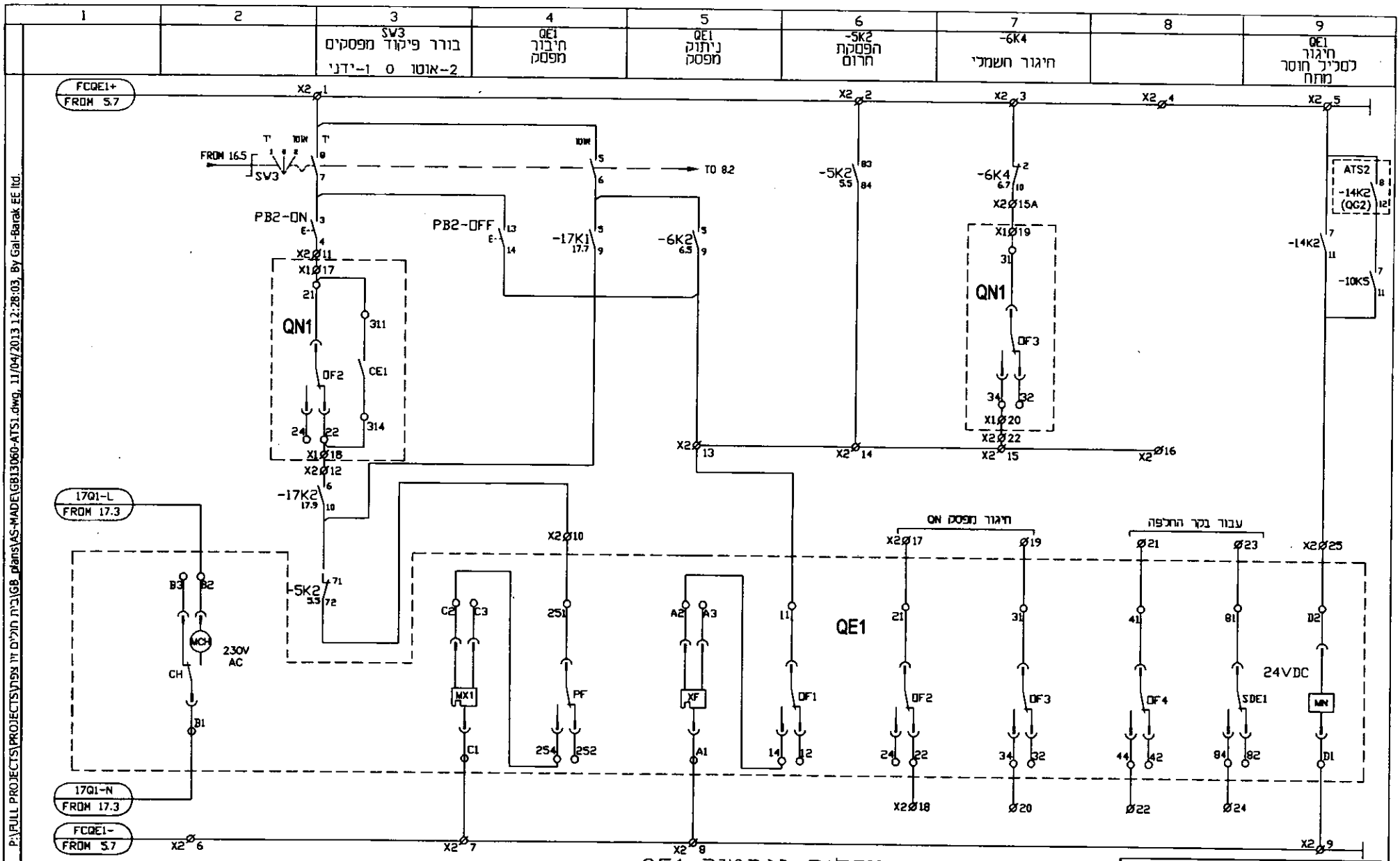

תא מ"ס 1 פיקוד DC מפסק מחליף גנרטור QE1

GB13060-ATS1	שם הקובץ	מרכז רפואי "זיו" צפת מערכת התלפה שקטה ATS1	27.12.12		שרון סעדה	שרטט		שינויים נושא	תאריך	נס
כלא	קנה מידה		27.12.12		אהרון פחימה	מתכנן				
30	מחוזר		21.03.13		אנטון שחוב	מאושר				
18	מס' תכנית		21.03.13		שרון סעדה	AS MADE				

רח' הארז 2 ת.ד:99, א.ת אור עקיבא 30600
מס: 04-6360702 פקס: 050-5251002, 04-6100898
www.galbarak.com
galbarak@galbarak.com
Gal Barak
-IQNet-

1	2	3	4	5	6	7	8	9
	-15K1 מחח ח.חשמל תקין	-10K1 מפסק מחליף ח.חשמל מחובר	-10K2 מפסק מחליף ח.חשמל בתקלה	רצף מאמת"ים תקין ATS1-QN1	-17K1 מחח גנרטור תקין	-10K3 מפסק מחליף גנרטור מחובר	-10K4 מפסק מחליף גנרטור בתקלה	רצף מאמת"ים תקין ATS1-QE1

לוח ATS1

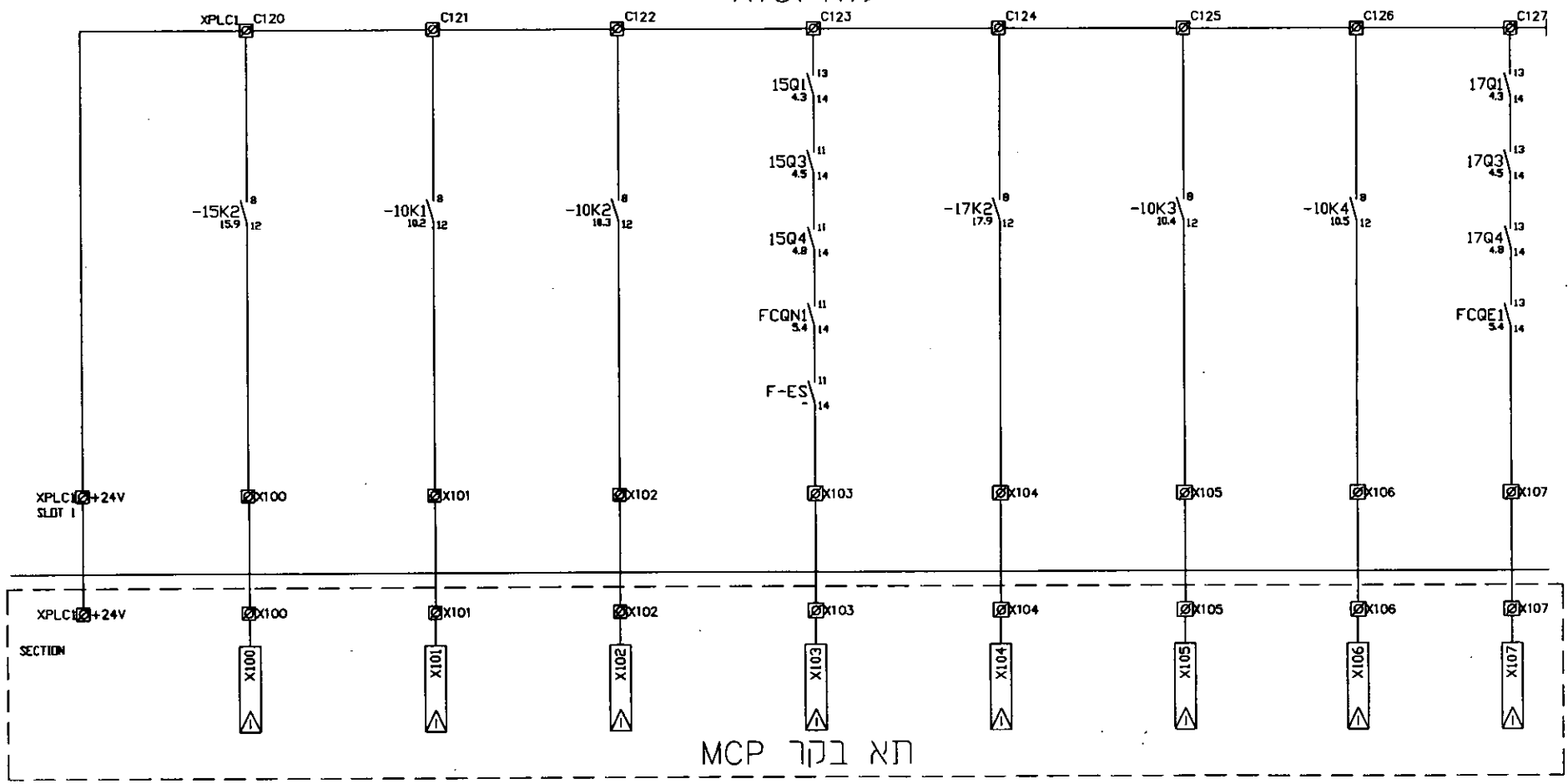

כניסות לבקר MCP

P:\FULL PROJECTS\PROJECTS\נתניה חולים זיו צפון\G8_plans\AS-MADE\GB13060-ATS1.dwg, 08/04/2013 11:48:36, By Gal-Barak EE ltd.

שם הקובץ	GB13060-ATS1
קנה מידה	ללא
מחוך	30
מס' תכנית	19

מרכז רפואי "זיו" צפת
מערכת החלפה שקטה
ATS1

27.12.12		שרון סעדה	שרטט			
27.12.12		אהרון פחימה	מתכנן			
21.03.13		אנטון שחוב	מאשר			
21.03.13		שרון סעדה	AS MADE			

מס'	תאריך	נושא	עדכון
1			
2			
3			

רח' האילן 2 ת.ד.:99, אלון שור עפולה 30600
טל: 04-6360702 פקס: 050-5251002, 04-6100898
www.galbarak.com
galbarak@galbarak.com

Gal Barak

-IQNet-

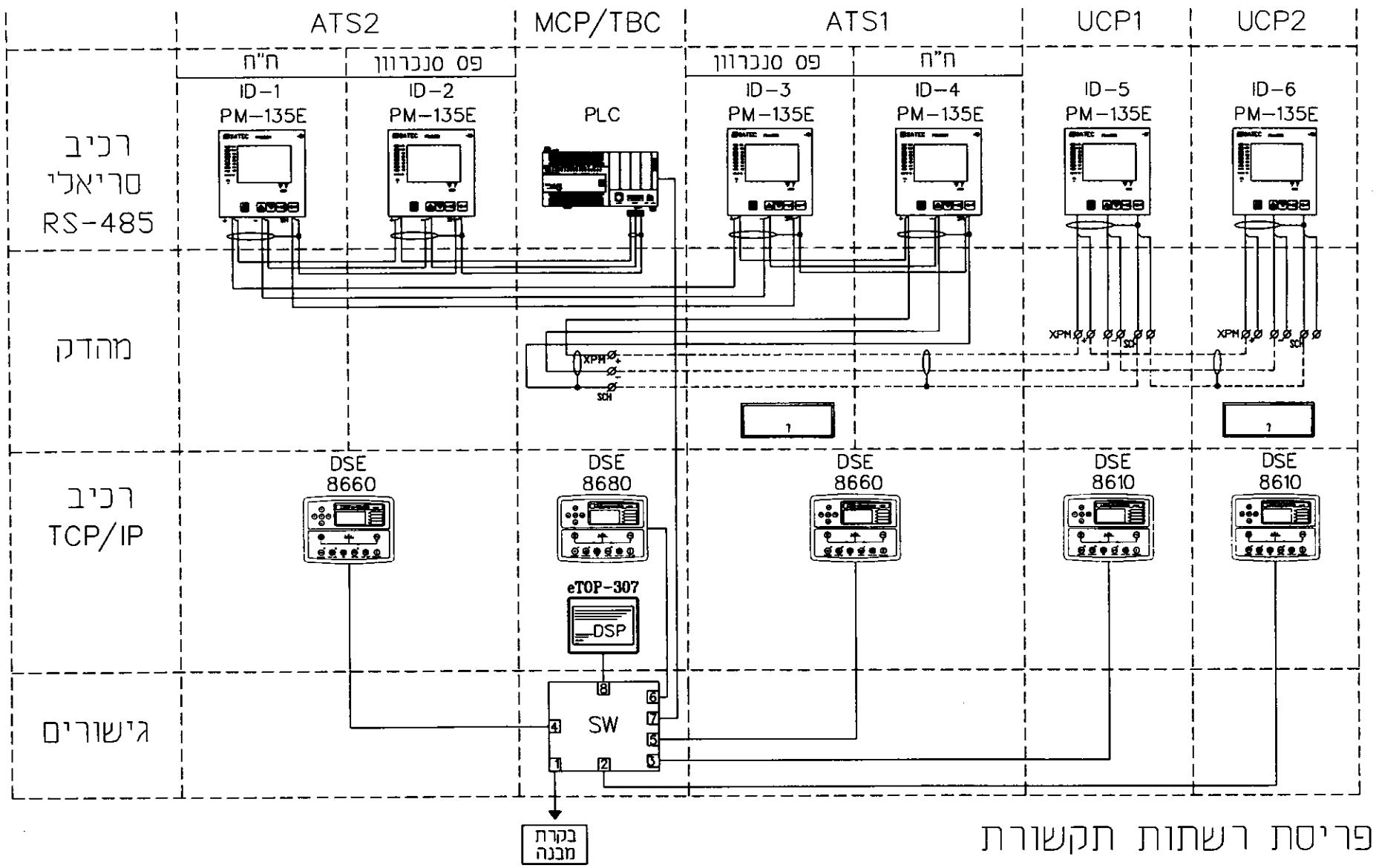

פריסת רשתות תקשורת

P:\FULL PROJECTS\PROJECTS\פרויקטים חולים יז עפרון\GB_plans\AS-MADE\GB13060-ATS1.dwg, 08/04/2013 11:48:41, By Gal-Barak EE ltd.

GB13060-ATS1	שם הקובץ	מרכז רפואי "זיו" צפת מערכת החלפה שקטה ATS1	27.12.12		שרון סעדה	שרטט		שינויים			רח' האילה 2 ת.ד:99, אזה אזר עפולה 30600 04-6360702 :פקס ,050-5251002 04-6100898 :טל' www.galbarak.com galbarak@galbarak.com - Gal Barak -IQNet-
כלא	קנה מידה		27.12.12		אהרון פחימה	מתכנן					
30	מחוד		21.03.13		אנטון שחוב	מאשר					
20	מס' תכנית		21.03.13		שרון סעדה	AS MADE					

P:\FULL PROJECTS\PROJECTS\בית חולים זיו צפת\GB_plans\AS-MADE\GB13060-ATS1.dwg, 08/04/2013 11:48:46, By Gal-Barak EE ltd.

מלכ"ר לגלאי "דר" צפון
מערכת חשמל מרכזית
ATS1

GB13060-ATS1	מספר פרויקט	21/03/13	
30	גרסא	21/03/13	
21	מס' הגיליון	27/12/12	
		27/12/12	

מוכן לביצוע			
עדכון סרטוט	אישור עדכון	אישור לביצוע	
AS MADE			

XC

PS+	
BC+	
PS-	
BC-	
1	
2	
3	
4	
5	
6	
7	
8	
9	
10	

מגלה אש

XC1

+24	BS+
+24	
-24	BS-
-24	
1	
2	
3	
4	
5	
6	
7	
8	
9	
10	

מגלה אש

MCP אזור אמצע

XATSC

1	
2	
MSC	
25	
26	
27	
RS485	
A	
B	
SCR	

מגלה אש

I/O

60	60C	COM-	60
61	61C		61
62	62C		62
63	63C		63
64	64C		64
65	65C		65
66	66C		66
67	67C		67
68	68C		68
69	69C		69
70	70C		70

מגלה

XPLC1

F2

	-24V	C2-	C0-
		C3-	C1-
X101	+24V	C101	X101
X102		C102	X102
X103		C103	X103
X104		C104	X104
X105		C105	X105
X106		C106	X106
X107		C107	X107
X110		C110	X110
X111		C111	X111
X112		C112	X112
X113		C113	X113
X114		C114	X114
X115		C115	X115
X116		C116	X116
X117		C117	X117

PLC-INPUT

XV-E1

L1	
L2	
L3	
N	
PE	

מגלה אש חלוקה

XV-N1

L1	
L2	
L3	
N	
PE	

מגלה אש חלוקה

XCT-E1

K1	
L1	
K2	
L2	
K3	
L3	
PE	

מגלה אש חלוקה CT

XCT-N1

K1	
L1	
K2	
L2	
K3	
L3	
PE	

מגלה אש חלוקה CT

X2

A1	L230V	
B1	N230V	
1		
2		
3		
4		
5		
6		
7		
8		
9		
10		
11		
12		
13		
14		
15		
16		
15A		
17		
18		
19		
20		
21		
22		
23		
24		
25		

מגלה פלט CE1

X1

A1	L230V	
B1	N230V	
1		
2		
3		
4		
5		
6		
7		
8		
9		
10		
11		
12		
13		
14		
15		
16		
15A		
17		
18		
19		
20		
21		
22		
23		
24		
25		

מגלה פלט UNI

מלגל מהנדסים
רח' המלאכה 2 מלון תעשיה אזור יבנה 30500
tel: 04-6306702 fax: 050-525002 04-6300898
www.galbarak.com
galbarak@galbarak.com
Gal Barak
-IQNet-

1	2	3	4	5	6	7	8	9

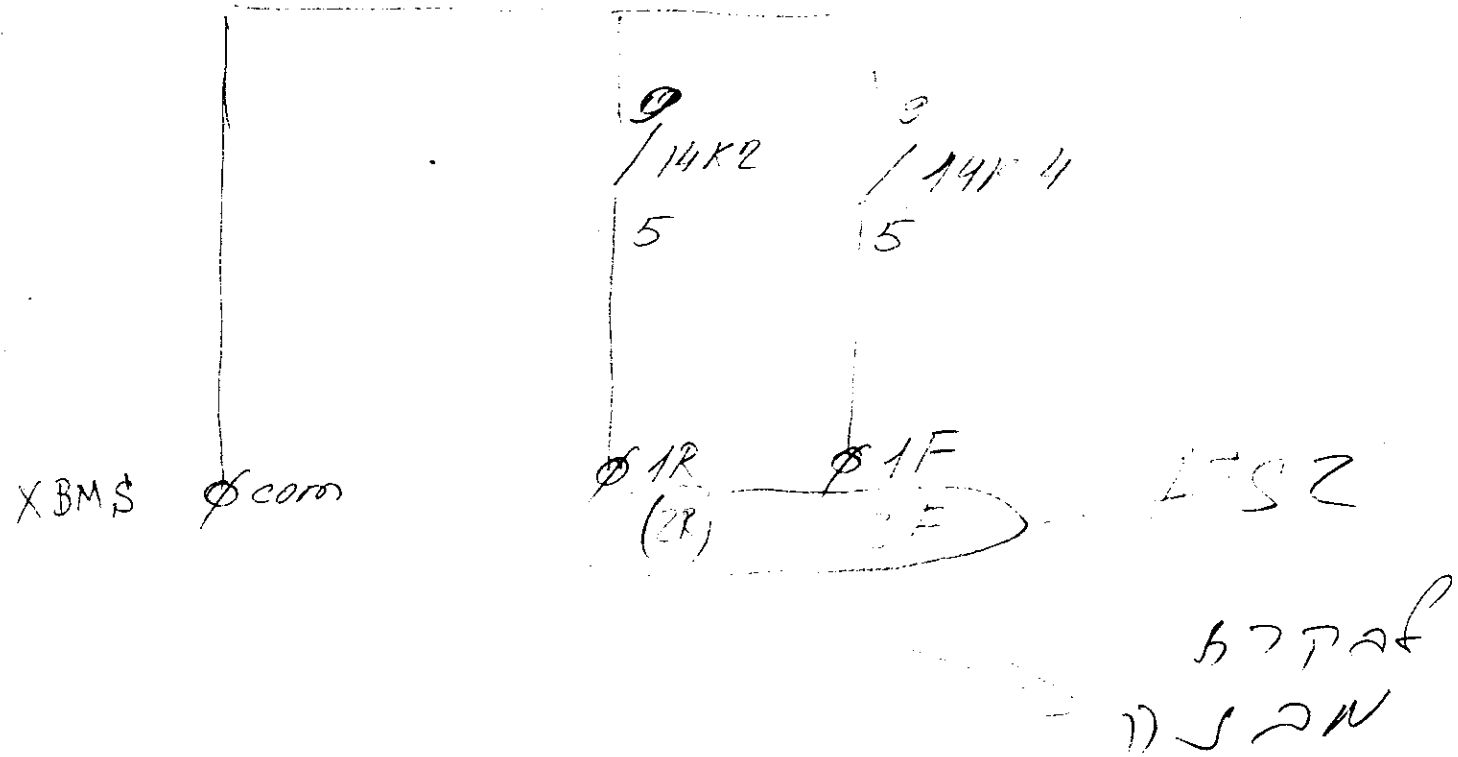

שמור

GB13060-ATS1	שם הקובץ	מרכז רפואי "זיו" צפת מערכת החלפה שקטה ATS1	27.12.12		שרון סעדה	שרטט		שינויים נושא	עדי	תאריך	מס'	דוד המלך 2 ת"ד:99, אלת אור עפולה 30600 טל: 04-6360702 :039, 050-5251002 04-6100898 www.galbarak.com galbarak@galbarak.com - Gal Barak -IQNet-
כלא	קנה מידה		27.12.12		אהרון פחימה	מאושר					1	
30	מחוור		21.03.13		אנטון שחוב	מאושר					2	
22	מס' תכנית		21.03.13		שרון סעדה	AS MADE					3	

P:\FULL PROJECTS\PROJECTS\עפולה\GB_plans\AS-MADE\GB13060-ATS1.dwg, 08/04/2013 11:48:51, By Gal-Barak EE ltd.

1	2	3	4	5	6	7	8	9

P:\FULL PROJECTS\PROJECTS\נתיבי חולים יו צפון\GB_plans\AS-MADE\GB13060-ATS1.dwg, 10/04/2013 12:00:56, By Gal-Barak EE ltd.

שמור

GB13060-ATS1	שם הקובץ	מרכז רפואי "דיו" צפת מערכת החלפה שקטה ATS1	27.12.12		שדון סעדה	שרטט		שרטוטים	
כלא	קנה מידה		27.12.12		אהרון פחימה	מתכנן			
30	מחוור		21.03.13		אנטון שחוב	מאשר			
23	מס' תכנית		21.03.13		שדון סעדה	AS MADE			

מס'	תאריך	נושא	ע"י
1			
2			
3			
4			

רח' המלאכה 2 ת.ד.:99, אלון אור עפולה 30600
טל: 04-6100898 04-6360702 פקס: 050-5251002, 04-6100898
www.galbarak.com
galbarak@galbarak.com

Gal Barak

-IQNet-

1	2	3	4	5	6	7	8	9

P:\FULL PROJECTS\PROJECTS\נפת חולים זיו צפת\GB_plans\AS-MADE\GB13060-ATS1.dwg, 10/04/2013 12:01:10, By Gal-Barak EE ltd.

שמור

GB13060-ATS1	שם הקובץ	מרכז רפואי "זיו" צפת מערכת החלפה שקטה ATS1	27.12.12		שרון סעדה	שרטט		שינויים			רח' האילן 2 ת.ד:99, א.ת אור עקיבא 30600 04-6360702 :פקס, 050-5251002 04-6100898 :טל' www.galbarak.com galbarak@galbarak.com
כלא	קנה מידה		27.12.12		אהרון פחימה	מתכנן		נושא	תאריך	מס'	
30	מתוך		21.03.13		אנטון שחוב	מאושר				1	
24	מס' תכנית		21.03.13		שרון סעדה	AS MADE				2	-
										3	

Gal Barak

-IQNet-

1	2	3	4	5	6	7	8	9

P:\FULL PROJECTS\PROJECTS\עבודות חולים ו בית\GB_plans\AS-MADE\GB13060-ATS1.dwg, 08/04/2013 11:49:06, By Gal-Barak EE ltd.

AIR C.B. ACCESSORIES

MN- undervoltage release
DR
MX2- shunt release
MX1- shunt release
XF- closing release
PF- "ready to close" contact
SDE1- fault trip indication contact
MCH- spring charging motor

DF1-OF4- auxil-14K1y changeover contacts
CD1-CD3- "disconnected"position contact
CE1-CE3- "connected"position contact
CT1-CT3- "test"position contact
DF11-OF24- auxil-14K1y changeover contacts
DR
EF11-EF24- combined "connected-deconnected"

מנוע דריכה 230VAC	סליל חוסר מתח 24VDC	סליל הפסקה 24VDC	סליל הפעלה 24VDC	מ"ע מוכן לחיבור	מפסק בתקלה	מגעי עזר	מגעי עזר + מגעי עזר שליפה

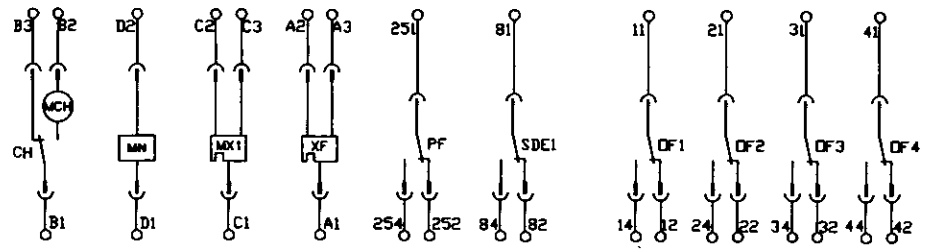

DR

MERLIN GERIN MASTERPACT NT

סכמת פיקוד מפסק אוויר (עקרונית בלבד)

GB13060-ATS1	שם הקובץ	מרכז רפואי "זיו" צפת מערכת החלפה שקטה ATS1	27.12.12	שרון סעדה	שרטט		שינויים נושא			כמס	רח' הארלן 2 ת"ד:99, א"ת אור עקיבא 30600 04-6360702 :פקס ,050-5251002 04-6100898 :טל www.galbarak.com galbarak@galbarak.com - Gal Barak -IQNet-
כנא	קנה מידה		27.12.12	אהרון פחימה	מתכנן					1	
30	מהדורה		21.03.13	אנטון שחוב	מאשר					2	
25	מס' תכנית		21.03.13	שרון סעדה	AS MADE					3	

P:\FULL PROJECTS\PROJECTS\בניית חולים זיו צפת\GB_plans\AS-MADE\GB13060-ATS1.dwg, 08/04/2013 11:49:15, By Gal-Barak EE ltd.

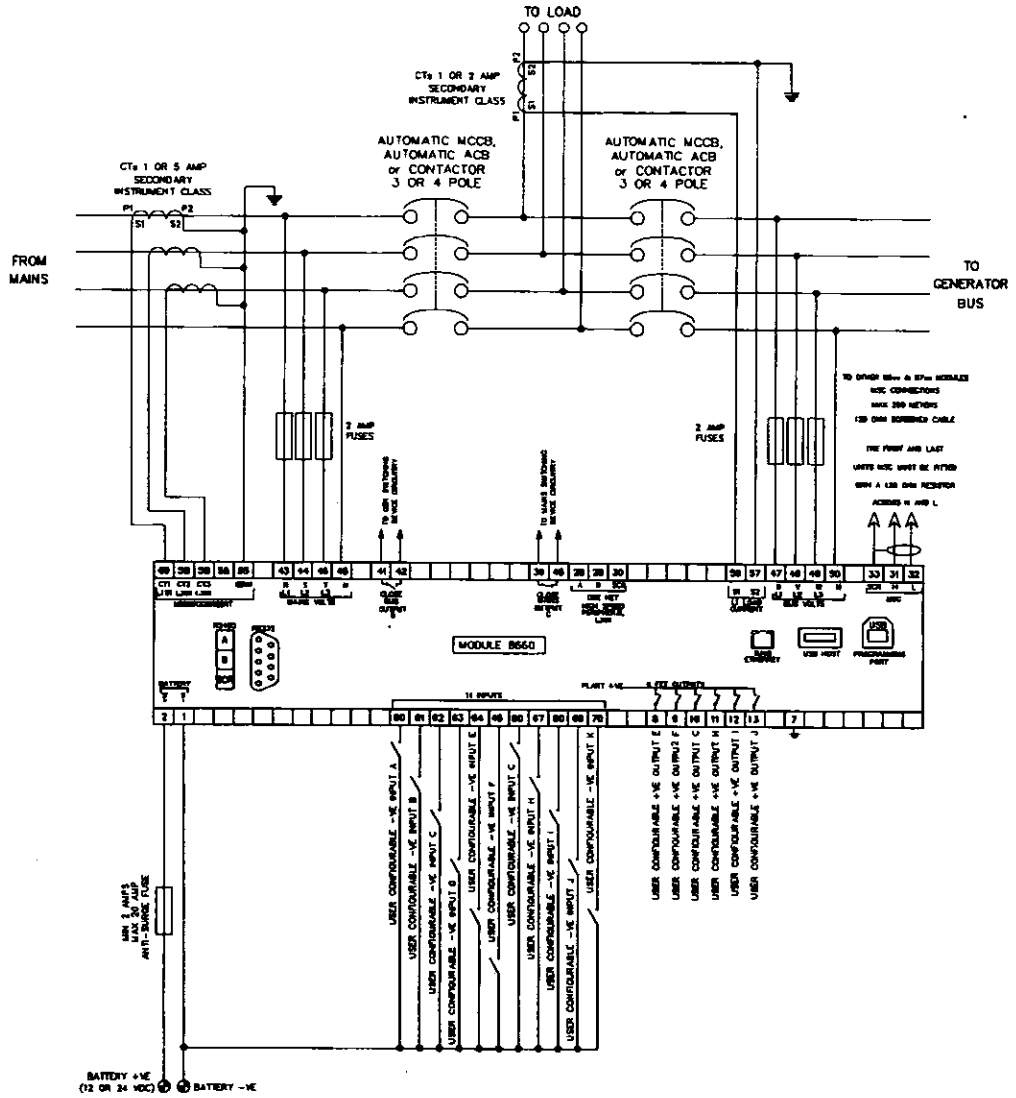

סכמה טיפוסית לבקר DSE-8660

GB13060-ATS1	שם הקובץ	מרכז רפואי "זיו" צפת מערכת החלפה שקטה ATS1	27.12.12		שרון סעדה	שרטט		שינויים נושא	תאריך	מס'	רח' הארז 2 ת.ד.99, אזה"ת אור עקיבא 30600 טל: 04-6360702 פקס: 050-5254002 04-6100896 www.galbarak.com galbarak@galbarak.com Gal Barak -IQNet-
כלא	קנה מידה		27.12.12		אהרון פחימה	מתכנן					
30	מחוק		21.03.13		אנטון שחוב	מאושר					
26	מס' תכנית		21.03.13		שרון סעדה	AS MADE					-

1	2	3	4	5	6	7	8	9

רשימת ציוד מערכת החלפה

#	תיאור	דגם	יצרן	נתונים	סמל
1	בקר סנכרון + החלפה שקטה	DSE-8660	DEEP-SEA	400V/5A 24VDC	ATSU
2	הרכבת ממסרים לבקר סנכרון	DSE-2157	DEEP-SEA	1P X 8 24VDC	EXP
3	רב מודד ח"ח	PM130E PLUS	SATEC	400V/5A 230VAC	PMN 1
4	רב מודד גנרטור	PM130E PLUS	SATEC	400V/5A 230VAC	PME 1
5	ממסר חוסר מתח פס ח"ח	E3PF	TELE	400V/5A	15U2
6	ממסר חוסר מתח פס גנרטור	E3PF	TELE	400V/5A	17U2
7	הזנה מתח 24VDC לעצירת חירום כיבוי אש	SCHNEIDER	IE60N	2A	FFA
8	הזנה מתח 24VDC לעצירת חירום כללית	SCHNEIDER	IE60N	2A	FES
9	הזנה מתח 24VDC לבקר החלפה	SCHNEIDER	IE60N	6A	FATSU
10	הזנה מתח 24VDC לפיקוד מפסק QN1	SCHNEIDER	IE60N	6A	FCQN1
11	הזנה מתח 24VDC לפיקוד מפסק QE1	SCHNEIDER	IE60N	6A	FCQE1
12	הזנה מתח 24VDC כללית	SCHNEIDER	IE60N	10A	F24
13	מודול דיודות לגיבוי DC			200V 25A	DI
14	ממסר הפסקה חירום כללית	CA3KN31 + LA1KN22	SCHNEIDER	4P + 4P 24VDC	-5K2
15	ממסר הפסקת כיבוי אש	RU4S-D24 + SY4S-05DF	IDEC	4P 24VDC	-5K1
16	ממסר סגירה מפסק מחליף ח"ח	RU2S-D24 + SY2S-05DF	IDEC	2P 24VDC	-6K1
17	ממסר סגירת מפסק מחליף גנרטור	RU2S-D24 + SY2S-05DF	IDEC	2P 24VDC	-6K2
18	ממסר חקלת בקר כללית	RU4S-D24 + SY4S-05DF	IDEC	4P 24VDC	-6K3
19	ביטול חיגורים להחלפה שקטה-INT	RU4S-D24 + SY4S-05DF	IDEC	4P 24VDC	-6K4
20	ממסר מצב מפסק מחליף ח"ה	RU4S-D24 + SY4S-05DF	IDEC	4P 24VDC	-10K1
21	ממסר מפסק מחליף ח"ח בתקלת עומס יתר	RU4S-D24 + SY4S-05DF	IDEC	4P 24VDC	-10K2

GB13060-ATS1	שם הקובץ	מרכז רפואי "דיו" צפת מערכת החלפה שקטה ATS1	27.12.12	שרון סעדה	שרטט		שינויים	
כלא	קנה מידה		27.12.12	אהרון פחימה	מתכנן			
30	מתוך		21.03.13	אנטון שחוב	מאשר			
27	מס' תכנית		21.03.13	שרון סעדה	AS MADE			

רח' ואילן 2 ת.ד:99, אלון אור עקיבא 30600
04-6360702 :פקס, 050-5254002 04-6100898 :טל
www.galbarak.com
galbarak@galbarak.com

Gal Barak -IQNet-

P:\FULL PROJECTS\PROJECTS\בית חולים ז'ו צפת\GB_plans\AS-MADE\GB13060-ATS1.dwg, 08/04/2013 11:49:21, By Gal-Barak EE ltd.

1	2	3	4	5	6	7	8	9

רשימת ציוד מערכת החלפה

	תיאור	דגם	יצרן	נתונים	סמל
1	ממסר מצב מפסק מחליף גנרטור	RU4S-D24 + SY4S-050F	IDEC	4P 24VDC	-10K3
2	ממסר מפסק מחליף גנרטור בתקלת עומס יחר	RU4S-D24 + SY4S-050F	IDEC	4P 24VDC	-10K4
3	מהשר סנכרון גנרטורים מחובר	RU4S-D24 + SY4S-050F	IDEC	4P 24VDC	-10K5
4	ממסר גנרטור זמין	RU4S-D24 + SY4S-050F	IDEC	4P 24VDC	-14K1
5	ממסר גנרטור בפעולה	RU4S-D24 + SY4S-050F	IDEC	4P 24VDC	-14K2
6	ממסר גנרטור בתקלה מדוממת מנוע	RU4S-D24 + SY4S-050F	IDEC	4P 24VDC	-14K3
7	ממסר גנרטור בתקלה כללית	RU4S-D24 + SY4S-050F	IDEC	4P 24VDC	-14K4
8	ממסר מצב מפסק ראשי גנרטור	RU4S-D24 + SY4S-050F	IDEC	4P 24VDC	-14K5
9	ממסר סגירת מפסק מחליף ח"ח	RU2S-D24 + SY2S-050F	IDEC	2P 24VDC	-15K1
10	ממסר סגירת מפסק מחליף גנרטור	RU2S-D24 + SY2S-050F	IDEC	2P 24VDC	-17K1
11	ממסר עזר לממסר חוסר מתח פס ח"ח	RU4S-D24 + SY4S-050F	IDEC	4P 24VDC	-15K2
12	ממסר עזר לממסר חוסר מתח פס גנרטור	RU4S-D24 + SY4S-050F	IDEC	4P 24VDC	-17K2
13	הזנת מתח AC למנוע דרכת מפסק מחליף ח"ח	GV2ME10+OF	SCHNEIDER	C.B. 4-6A	15Q1
14	הזנת מתח AC לרב מודד פס ח"ח	GV2ME07+OF	SCHNEIDER	C.B. 1.6-2.5A	15Q2
15	הזנת מתח AC מצד ח"ח לבקר החלפה	GV2ME07+OF	SCHNEIDER	C.B. 1.6-2.5A	15Q3
16	הזנח מתח AC לממסר חוסר מתח פס ח"ח	GV2ME07+DF	SCHNEIDER	C.B. 1.6-2.5A	15Q4
17	הזנת מתח AC למנוע דרכת מפסק מחליף גנרטור	GV2ME07+OF	SCHNEIDER	C.B. 4-6A	17Q1
18	הזנת מתח AC לרב מודד פס גנרטור	GV2ME07+OF	SCHNEIDER	C.B. 1.6-2.5A	17Q2
19	הזנת מתח AC מצד גנרטור לבקר החלפה	GV2ME07+DF	SCHNEIDER	C.B. 1.6-2.5A	17Q3
20	לממסר חוסר מתח פס גנרטור	GV2ME07+OF	SCHNEIDER	C.B. 1.6-2.5A	17Q4
21	בקר מתח	E3PF400VSY02	TELE	3PH 400 V	15U1,17U1

P:\FULL PROJECTS\PROJECTS\בית חולים ייו צפת\GB_plans\AS-MADE\GB13060-ATS1.dwg, 10/04/2013 12:01:21, By Gal-Barak EE ltd.

שם הקובץ	GB13060-ATS1
קנה מידה	ללא
מתוך	30
מס' תכנית	28

מרכז רפואי "דיו" צפת
מערכת החלפה שקטה
ATS1

שרטט	שרון סעדה		27.12.12		
מתכנן	אהרון פתימה		27.12.12		
מאשר	אנטון שחוב		21.03.13		
AS MADE	שרון סעדה		21.03.13		

שינויים			
סמל	תאריך	נושא	עיר
1			
2			
3			

רח' המילן 2 ת"ד:99, אל"ת אור עקיבא 30600
04-6360702 :פקס ,050-5251002 04-6100898 :טל'
www.galbarak.com
galbarak@galbarak.com

-

Gal Barak

-IQNet-

1	2	3	4	5	6	7	8	9

רשימת ציוד מערכת החלפה

	תיאור	דגם	יצרן	נתונים	סמל
22	לחצן השתקת צופר		SCHNEIDER		ASPB
23	לחצן בדיקת מנורות		SCHNEIDER		LTPB
24	לחצן השתקת חיבור/ניתוק מפסק מחליף ח"ח		SCHNEIDER		PB1
25	לחצן השתקת חיבוד/ניתוק מפסק מחליף גנרטור		SCHNEIDER		PB2
26	בורר משטר מערכת החלפה (אוטו-0-יד)		SCHNEIDER		SW1
27	בורר משטר ניסוי (החלפה יזומה-0-עבודה במקביל)		SCHNEIDER		SW2
28	בורר התנעה יזומה (1-0)		SCHNEIDER		SW3
29	מראה מצב מפסק מחליף ח"ח		SCHNEIDER		NPL
30	מראה מצב מפסק מחליף גנרטור	AD16-22W/G	GEM		EPL
31	מראה מצב מפסק סנכרון גנרטור	AD16-22W/G	GEM		GPL
32	מראה מצב מפסק מקשר סנכרון	AD16-22W/G	GEM		CPL
33					
34					
35					
36					
37					
38					
39					
40					
41					
42					

P:\FULL PROJECTS\PROJECTS\בנית חולים זיו עפת\GB_plans\AS-MADE\GB13060-ATS1.dwg, 10/04/2013 12:01:33, By Gal-Barak EE ltd.

GB13060-ATS1	שם הקובץ	מרכז רפואי "זיו" צפת מערכת החלפה שקטה ATS1	27.12.12		שרון סעדה	שרטט		שינויים	
ללא	קנה מידה		27.12.12		אהרון פתימה	מתכנן			
30	מתוך		21.03.13		אנטון שחוב	מאשר			
29	מס' תכנית		21.03.13		שרון סעדה	AS MADE			

רח' הארזים 2 ת.ד:99, אלון אור עפולה 30600
04-6360702 :פקס, 050-525002 04-6100898 :טל'
www.galbarak.com
galbarak@galbarak.com

Gal Barak

-IQNet-

רשימת כבלים

#	שם הכבל	התחלה	סיום	שרות	כבל	דגם הכבל
1	1C1-FA-CNT	מרכזיית כיבוי אש	לוח החלפה ATS1	חיווי ממערכת כיבוי אש	3X1.5	N2XY
2	1C2-ES-CNT	כניסה לתחנה	לוח החלפה ATS1	עצירת חירום חיצונית	3X1.5	N2XY
3	1C3-MSC-CNT	תא סנכרון גנרטור	לוח החלפה ATS1	תקשורת MSC	2X(16 AWG)	מסוכך
22	3C3-CNT-DG1	לוח UCP1	לוח החלפה ATS1	פיקוד DG1	16X1.5	N2XY

שם הקובץ	GB13060-ATS1
קנה מידה	ללא
מחוך	30
מס' תכנית	30

מרכז רפואי "דיו" צפת
מערכת החלפה שקטה
ATS1

שרטט	שרון סעדה	27.12.12	
מחוכנן	אהרון פחימה	27.12.12	
מאושר	אנטון שחוב	21.03.13	
AS MADE	שרון סעדה	21.03.13	

שינויים			
סוג	תאריך	נושא	עמ'
1			
2			
3			

רח' הארזים 2 ת.ד:99, אלת אז עפולה 30600
טל: 04-6360702 :פקס 050-5251002, 04-6100898
www.galbarak.com
galbarak@galbarak.com

Gal Barak -IQNet-

P:\FULL PROJECTS\PROJECTS\בית חולים דיו צפת\GB_plans\AS-MADE\GB13060-ATS1.dwg, 10/04/2013 12:01:49, By Gal-Barak EE ltd.